LIFETRONS BEAUTÉ SWITZERLAND

Photon Facial Treatment
With Microcurrents & Light Therapy

EP-300 Series

A

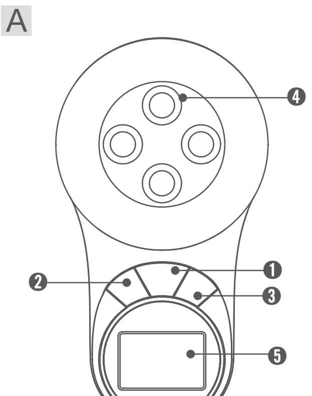

B

E

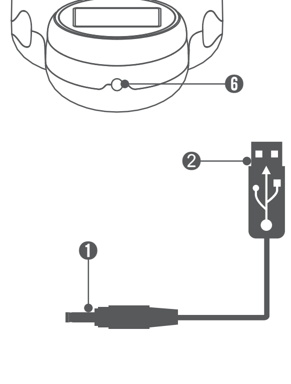

EN User Guide

Thank you for purchasing this Lifetrons® Product. This user guide outlines the operating procedures and safety precautions. Please read it carefully to make sure you are using your product properly and retain it for future reference.

How to Use
A. Photon Light Therapy
1. Cleanse your face and remove any makeup. Dry your face.
2. Press the power button ❶ 1 time to turn on the device. Press ❷ 1 time to select the photon light treatment mode. While the word "Photon" on the LCD is flashing, press ❸ to select the photon light you would like to use.

Photon Light Treatment Modes
Press ❸ 1 time to begin the red photon light mode
Press ❸ 2 times to begin green photon light mode
Press ❸ 3 times to begin blue photon light mode
Press ❸ 4 times to begin combination photon light mode

3. After selecting the photon light mode, press ❷ 2 times to set your treatment time. When the word "Time" is flashing on the LCD screen, press ❸ repeatedly until the desired minutes are displayed. The treatment time range is from 1-20 minutes. The default time setting is 10 minutes.
4. Place the lights in direct contact with the skin and hold for 5-8 seconds before moving to the next area. You can treat your entire face using this technique.

Note: Use on clean skin and be sure to remove makeup before use. Never direct the photon light at another person or use it for any other purposes. Do not look at the photon light directly.

B. EMS Treatment
1. Use on clean skin and be sure to remove makeup before use. Serum, moisturizer or cream (not included) must be applied in combination with the steps below to ensure proper operation and maximum benefits.
2. Press the power button ❶ 1 time to turn on the device. Press ❷ 2 times to select the EMS treatment mode.
3. When the word "EMS" is flashing on the LCD screen, keep pressing ❸ until your desired intensity level is reached. The intensity level ranges between 1 (low) to 5 (high).
4. After setting the intensity level, press ❷ 1 time to set your treatment time. When the word "Time" is flashing on the LCD screen, press ❸ repeatedly until the desired minutes are displayed. The treatment time range is from 1-20 minutes. The default time setting is 10 minutes.
5. Start the EMS treatment beginning with your chin area. Press the treatment head onto your skin and gently glide the device over your entire face with light pressure. See drawing for more details.

C. Dual Light & EMS Treatment
1. Press the power button ❶ 1 time to turn on the device. Press ❷ 1 time to select the photon light treatment mode. Refer to part A to select your desired photon light mode.
2. Press ❷ 1 time and refer to part B to set the EMS intensity level and treatment time.

D. Adjust Treatment Time
5. The device will automatically shut down after the treatment cycle is completed. It will beep once every minute to help you keep track of the usage time. You can adjust the treatment time whenever you want during the treatment or turn off the device by pressing the power button ❶.

E. How to Recharge
1. Plug the included charging cable ❶ into the charging port ❻ on the device.
2. Connect the other end of the charging cable ❷ to a power supply or wall socket to begin the charging process.

F. Battery Indicator
Low battery: The LCD ❺ displays a flashing battery bar (only when massager is in use)
When charging: The LCD displays a rolling battery bar
Fully charged battery: The LCD displays a full battery bar

DE Gebrauchsanleitung

Vielen Dank, dass Sie dieses Lifetrons® Produkt gekauft haben. Diese Anleitung beschreibt die Bedienung und die Sicherheitsmassnahmen. Bitte lesen Sie diese Informationen sorgfältig durch, um sicherzustellen, dass Sie Ihr Produkt richtig bedienen und bewahren Sie diese für künftige Referenzen auf.

Anwendung
A. Photonlicht-Therapie
1. Reinigen Sie Ihr Gesicht und entfernen Sie jegliches Make-up. Trocknen Sie Ihr Gesicht.
2. Drücken Sie die Einschalttaste ❶ 1 Mal und schalten Sie das Gerät ein. Pressen Sie ❷ 1 Mal, um den Photonenlicht-Behandlungsmodus zu wählen. Während das Wort ""Photon" auf dem LCD aufblinkt, pressen Sie ❸, um das Photonenlicht auszuwählen, das Sie gerne verwenden möchten.

Photonenlicht-Behandlungsmodi
Pressen Sie ❸ 1 Mal, um mit dem roten Photonenlicht-Modus zu beginnen
Pressen Sie ❸ 2 Mal, um mit dem grünen Photonenlicht-Modus zu beginnen
Pressen Sie ❸ 3 Mal, um mit dem blauen Photonenlicht-Modus zu beginnen
Pressen Sie ❸ 4 Mal, um mit dem kombinierten Photonenlicht-Modus zu beginnen

3. Nachdem Sie den Photonenlicht-Modus ausgewählt haben, pressen Sie ❷ 2 Mal, um Ihre Behandlungszeit einzustellen. Wenn das Wort "Time" auf dem LCD-Bildschirm blinkt, pressen Sie ❸ wiederholt, bis die gewünschten Minuten angezeigt werden. Die Behandlungszeit ist zwischen 1-20 Minuten. Die voreingestellte Behandlungszeit ist 10 Minuten.
4. Platziern Sie die Lichter in direkten Kontakt mit der Haut und halten sie für 5-8 Sekunden, bevor Sie zum nächsten Bereich gehen. Sie können Ihr gesamtes Gesicht mit dieser Technik behandeln.

Anmerkung: Verwenden Sie ein sauberes Gesicht und stellen Sie sicher, dass Sie vor der Verwendung jegliches Make-up entfernen. Richten Sie das Photonenlicht nie auf andere Personen und verwenden Sie es nicht für andere Zwecke. Schauen Sie nicht direkt auf das Photonenlicht.

B. EMS-Behandlung
1. Verwenden Sie ein sauberes Gesicht und stellen Sie sicher, dass Sie vor der Verwendung jegliches Make-up entfernen. Serum, Befeuchtungsmittel oder Creme (nicht enthalten) muss in Kombination mit den Schritten unten aufgetragen werden, um einen angemessenen Betrieb und maximale Vorteile sicher zu stellen.
2. Drücken Sie die Einschalttaste ❶ 1 Mal und schalten Sie das Gerät ein. Pressen Sie ❷ 2 Mal, um den EMS-Behandlungsmodus zu wählen.
3. Wenn das Wort "EMS" auf dem LCD-Bildschirm blinkt, pressen Sie auf ❸, bis die gewünschte Intensitätsstufe erreicht wurde. Die Intensitätsstufen bewegen sich zwischen 1 (niedrig) und 5 (hoch).
4. Nachdem Sie die Intensitätsstufe ausgwählt haben, pressen Sie ❷ 1 Mal, um Ihre Behandlungszeit einzustellen. Wenn das Wort "Time" auf dem LCD-Bildschirm blinkt, pressen Sie ❸ wiederholt, bis die gewünschten Minuten angezeigt werden. Die Behandlungszeit ist zwischen 1-20 Minuten. Die voreingestellte Behandlungszeit ist 10 Minuten.
5. Beginnen Sie die EMS-Behandlung bei Ihrer Kinnpartie. Pressen Sie den Behandlungskopf auf Ihre Haut und gleiten Sie das Gerät sanft über Ihr gesamtes Gesicht, mit einem leichten Druck. Konsultieren Sie die Bilder für mehr Details.

C. Dual Licht & EMS-Behandlung
1. Drücken Sie die Einschalttaste ❶ 1 Mal und schalten Sie das Gerät ein. Pressen Sie ❷ 1 Mal, um den Photonenlicht-Behandlungsmodus zu wählen. Beziehen Sie sich Teil A, um Ihren gewünschten Photonenlichtmodus zu wählen.
2. Press ❷ 1 Mal und beziehen Sie sich auf Teil B um die EMS-Intensitätsstufe und die Behandlungszeit einzustellen.

D. Behandlungszeit einstellen
5. Das Gerät wird automatisch abschalten, wenn der Behandlungszyklus abgeschlossen ist. Es wird jede Minuten einmal biepsen, um Ihnen helfen, einen Überblick über die Nutzungszeit zu behalten. Sie können die Behandlungszeit wann immer Sie möchten während einer Behandlung anpassen oder das Gerät ausschalten, indem Sie die Netztaste ❶ drücken.

E. Wie aufladen
1. Stecken Sie das -Ladekabel ❶ in den Ladeanschluss ❻ auf dem Gerät.
2. Verbinden Sie das andere Ende des -Ladekabels ❷ mit einer Stromversorgung oder einer Wandsteckdose, um mit dem Ladeprozess zu beginnen.

F. Batterieanzeige
Wenig Batterie: Das LCD ❺ zeigt eine blinkende Batterienleiste an (nur wenn das Massagegerät verwendet wird)
Beim Aufladen: Das LCD zeigt eine rollende Batterienleiste an
Voll aufgeladene Batterie: Das LCD zeigt eine volle Batterienleiste an

FR Guide d'utilisation

Nous vous remercions d'avoir acheté ce produit Lifetrons®. Ce guide explique les modes de fonctionnement et les mesures de sécurité. Veuillez le lire avec attention afin de garantir le bon fonctionnement de votre produit, puis conservez-le pour un usage ultérieur.

Comment utiliser
A. Photothérapie
1. Tout d'abord enlevez votre maquillage. Nettoyez ensuite votre visage et séchez-le.
2. Appuyez 1 fois sur le bouton d'alimentation ❶ pour allumer l'appareil. Appuyez 1 fois sur ❷ pour sélectionner le mode de photothérapie. Lorsque le mot «Photon» clignote sur l'écran LCD, appuyez sur ❸ pour sélectionner la lumière que vous souhaitez utiliser.

Modes de Photothérapie
Appuyez 1 fois sur ❸ pour commencer le mode de lumière rouge
Appuyez deux fois sur ❸ pour démarrer le mode lumière verte
Appuyez trois fois sur ❸ pour démarrer le mode de lumière bleue
Appuyez 4 fois sur ❸ pour commencer le mode de lumière combinée

3. Après avoir sélectionné le mode de lumière souhaitée, appuyez 2 fois sur ❷ pour régler la durée du traitement. Lorsque le mot «Time» clignote sur l'écran LCD, appuyez plusieurs fois sur ❸ jusqu'à ce que les minutes souhaitées s'affichent. L'intervalle de durée de traitement varie de 1 à 20 minutes. Le réglage par défaut se situe à 10 minutes.
4. Posez les lumières en contact direct avec la peau et maintenez-les pendant 5 à 8 secondes avant de passer à la zone suivante. Vous pouvez utiliser cette technique pour traiter la totalité de votre visage.

Remarque: Utilisez sur peau propre et enlevez le maquillage avant utilisation. Évitez d'utiliser la lumière dans une fin autre que pour celle elle a été conçue. Évitez de regarder directement la lumière ou de la diriger vers une autre personne.

B. Stimulation Musculaire Électrique
1. Utilisez toujours sur peau propre et enlevez le maquillage avant utilisation. Appliquez une couche fine d'un sérum, une crème hydratante ou une crème (non inclus) en combinaison avec les étapes ci-dessous pour assurer un meilleur fonctionnement et pour réaliser le maximum d'avantage.
2. Appuyez 1 fois sur le bouton d'alimentation ❶ pour allumer l'appareil. Appuyez 2 fois sur ❷ pour sélectionner l'Électrostimulateur (EMS).
3. Lorsque le mot "EMS" clignote sur l'écran LCD, appuyez sur ❸ jusqu'à ce que le niveau d'intensité souhaité soit atteint. Le niveau d'intensité est compris entre 1 (faible) et 5 (élevé).
4. Après le réglage du niveau d'intensité, appuyez 1 fois sur ❷ pour régler la durée du traitement. Lorsque le mot «Time» clignote sur l'écran LCD, appuyez sur ❸ plusieurs fois jusqu'à ce que les minutes souhaitées s'affichent. L'intervalle du temps de traitement varie de 1 à 20 minutes. Le réglage par défaut se situe à 10 minutes.
5. Commencez la Stimulation Musculaire Électrique sur la zone du menton. Posez la tête relative à ce traitement contre votre peau, ensuite faites glisser doucement le dispositif sur tout votre visage en appliquant une légère pression. Regardez le dessin pour plus de détails.

C. Électrostimulateur & Photothérapie
1. Appuyez 1 fois sur le bouton d'alimentation ❶ pour allumer l'appareil. Appuyez 1 fois sur ❷ pour sélectionner le mode de photothérapie. Référez-vous à la partie A pour sélectionner le mode de lumière souhaitée.
2. Appuyez 1 fois sur ❷ et référez-vous à la partie B pour régler le niveau d'intensité de l'Électrostimulateur ainsi que le temps du traitement.

D. Ajustez le temps de traitement
5. L'appareil s'éteindra automatiquement après la fin du cycle du traitement. Il émettra un bip une fois par minute pour vous aider à garder une trace de la durée d'utilisation. Vous pouvez réajuster la durée pendant le traitement chaque fois que vous le voulez ou éteindre l'appareil en appuyant sur ❶ le bouton d'alimentation.

E. Recharger l'Appareil
1. Branchez le câble de charge ❶ fourni dans l'orifice de charge ❻ de l'appareil.
2. Branchez l'autre extrémité du câble de charge ❷ dans une prise de courant ou une prise murale pour commencer la charge.

F. Indicateur LED
Batterie faible: L'écran LCD ❺ affiche une barre de batterie clignotante (uniquement lorsque le masseur est utilisé)
Lors de la charge: L'écran LCD affiche une barre de batterie
Batterie entièrement chargée: L'écran LCD affiche une batterie pleine

ES Guía del usuario

Gracias por adquirir este producto Lifetrons®. Esta guía de usuario resume las instrucciones de funcionamiento y las precauciones de seguridad. Léalas atentamente para asegurarse de que usa el producto de manera adecuada y consérvelas para futuras referencias.

Cómo utilizar
A. Terapia de Luz Fotónica
1. Lávese la cara y desmaquíllese. Séquese la cara.
2. Pulse el botón de encendido ❶ 1 vez para encender el dispositivo. Pulse ❷ 1 vez para seleccionar el modo de tratamiento de luz fotónica. Mientras parpadea la palabra ""Photon"" en el LCD, pulse ❸ para seleccionar la luz fotónica que desea usar.

Modos de tratamiento de luz fotónica
Pulse ❸ 1 vez para activar el modo de tratamiento de luz fotónica roja
Pulse ❸ 2 veces para activar el modo de tratamiento de luz fotónica verde
Pulse ❸ 3 veces para activar el modo de tratamiento de luz fotónica azul
Pulse ❸ 4 veces para activar el modo de tratamiento de luz fotónica combinada

3. Después de seleccionar el modo de luz fotónica, pulse ❷ 2 veces para establecer el tiempo de tratamiento. Mientras parpadea la palabra "Time" en el LCD, pulse ❸ varias veces hasta que se muestre el tiempo deseado en minutos. El tiempo de tratamiento va de 1 a 20 minutos. La configuración de fábrica es 10 minutos.
4. Coloque las luces en contacto directo con la piel y aplique durante 5-8 segundos antes de pasar a la siguiente zona. Puede tratar toda la cara de este forma.

Nota: Utilícelo sobre piel limpia y asegúrese de desmaquillarse primero. Nunca apunte con la luz fotónica a otra persona, ni la use con otros fines. No mire directamente a la luz fotónica.

B. Tratamiento EMS
1. Utilícelo sobre piel limpia y asegúrese de desmaquillarse primero. Debe aplicar serum, hidratante o crema (no incluidos) y seguir además los pasos siguientes para asegurar un funcionamiento correcto y obtener los mejores resultados.
2. Pulse el botón de encendido ❶ 1 vez para encender el dispositivo. Pulse ❷ 2 veces para seleccionar el modo de tratamiento EMS.
3. Mientras parpadea la palabra "EMS" en el LCD, mantenga pulsado ❸ hasta que se muestre el nivel de intensidad deseado. El nivel de intensidad varía entre 1 (bajo) y 5 (alto).
4. Tras establecer el nivel de intensidad, pulse ❷ 1 vez para establecer el tiempo de tratamiento. Mientras parpadea la palabra "Time" en el LCD, pulse ❸ varias veces hasta que se muestre el tiempo deseado en minutos. El tiempo de tratamiento va de 1 a 20 minutos. La configuración de fábrica es 10 minutos.
5. Inicie el tratamiento EMS y empiece con la barbilla. Presione el cabezal sobre la piel y deslice suavemente el dispositivo por toda la cara con una leve presión. Consulte el diagrama para más información.

C. Tratamiento dual con luz y EMS
1. Pulse el botón de encendido ❶ 1 vez para encender el dispositivo. Pulse ❷ 1 vez para seleccionar el modo de tratamiento de luz fotónica. Consulte la parte A para seleccionar su modo de fotones deseado.
2. Pulse ❷ 1 vez y consulte la parte B para elegir el nivel de intensidad y el tiempo de tratamiento EMS.

D. Regular tiempo de tratamiento
5. El dispositivo se apagará automáticamente una vez terminado el ciclo de tratamiento. Pitará una vez por minuto para ayudarle a controlar el tiempo de uso. Puede regular el tiempo del tratamiento siempre que quiera durante el mismo o apagar el dispositivo pulsando el botón de encendido ❶.

E. Cómo recargar el dispositivo
1. Enchufe el cable cargador de ❶ en el puerto de carga ❻ del dispositivo.
2. Conecte el otro extremo del cable de carga de ❷ a una fuente de alimentación o toma de pared para iniciar el proceso de carga.

F. Indicador de batería
Batería agotándose: El LCD ❺ muestra una barra de batería intermitente (solo cuando el masajeador está en uso)
Cuando se carga: El LCD muestra una barra de batería en movimiento
Batería totalmente cargada: El LCD muestra una barra de batería llena

IT Guida all'utilizzo

Grazie per aver acquistato questo prodotto Lifetrons®. Questa guida utente descrive le procedure di funzionamento e le precauzioni di sicurezza. Consigliamo di leggerla con attenzione per assicurarsi di stare utilizzando il prodotto in modo adeguato e conservarla per consultazioni future.

Come usarlo
A. Terapia a luce fotonica
1. Detergere il viso, rimuovendo ogni traccia di makeup, quindi asciugare il viso.
2. Premere il pulsante di accensione ❶ 1 volta per accendere il dispositivo. Premere ❷ 1 volta per selezionare la modalità di trattamento a luce fotonica desiderato. Mentre la parola ""Photon"" lampeggia sul display LCD, premere ❸ per selezionare la luce fotonica desiderata.

Modalità di trattamento luce fotonica
Premere ❸ 1 volta per attivare la modalità luce fotonica rossa
Premere ❸ 2 volte per attivare la modalità luce fotonica verde
Premere ❸ 3 volte per attivare la modalità luce fotonica blu
Premere ❸ 4 volte per attivare tutte le luci fotoniche contemporaneamente

3. Dopo aver selezionato la luce fotonica desiderata, premere ❷ 2 volte per impostare la durata del trattamento. Mentre la parola "Time" lampeggia sul display LCD, premere ❸ ripetutamente fino all'apparizione dei minuti desiderati sul display. É possibile scegliere un intervallo variabile tra 1 e 20 minuti. Di default, il dispositivo è impostato su 10 minuti.
4. Posizionare le luci direttamente a contatto con la pelle, rimanere sulla stessa area per 5-8 secondi, quindi spostarsi su quella successiva. In questo modo, è possibile trattare l'intera superficie del viso.

Nota: Utilizzare sulla pelle pulita, assicurarsi di aver rimosso il makeup prima del trattamento. Non rivolgere la luce fotonica verso un'altra persona né per un uso diverso da quello indicato. Non guardare direttamente la luce fotonica.

B. Trattamento di elettrostimolazione
1. Utilizzare sulla pelle pulita, assicurandosi di aver rimosso ogni traccia di makeup. Prima del trattamento, è necessario applicare un siero, un idratante o una crema (non inclusi), per un trattamento ottimale e per ottenere maggiori benefici.
2. Premere il pulsante di accensione ❶ 1 volta per accendere il dispositivo. Premere ❷ 2 volte per selezionare la modalità elettrostimolazione.
3. Mentre la parola "EMS" lampeggia sullo schermo LCD, mantenere premuto ❸ fino a raggiungere il livello di intensità desiderato. Il livello di intensità va da 1 (basso) a 5 (alto).
4. Dopo aver impostato il livello di intensità, premere ❷ 1 volta per impostare la durata del trattamento. Mentre la parola "Time" lampeggia sul display LCD, premere ❸ ripetutamente fino all'apparizione dei minuti desiderati sul display. É possibile scegliere un intervallo variabile tra 1 e 20 minuti. Di default, il dispositivo è impostato su 10 minuti.
5. Iniziare il trattamento di elettrostimolazione dal mento. Premere la testina di trattamento sulla pelle e farla scorrere con delicatezza, con una leggera pressione, su tutte le zone del viso. Per maggiori dettagli, fare riferimento alle immagini.

C. Trattamento doppio Luce & Elettrostimolazione
1. Premere il pulsante ❶ 1 volta per accendere il dispositivo. Premere ❷ 1 volta per selezionare la modalità di trattamento luce fotonica. Fare riferimento alla parte A per selezionare la modalità di luce fotonica desiderata.
2. Premere ❷ 1 volta e fare riferimento alla parte B per selezionare l'intensità di elettrostimolazione e il tempo di trattamento.

D. Regolazione della durata del trattamento
5. Una volta completato il ciclo di trattamento, il dispositivo si spegne automaticamente. Per aiutarti a gestire meglio il tempo, il dispositivo emette un bip al minuto. É possibile regolare il tempo di trattamento secondo le proprie esigenze o semplicemente spegnere il dispositivo premendo il pulsante di accensione ❶.

E. Modalità di ricarica
1. Inserire la cavo di ricarica in dotazione ❶ nella porta di ricarica ❻ sul dispositivo.
2. Collegare l'altra estremità del cavo di ricarica ❷ ad una presa per iniziare a ricaricare il dispositivo.

F. Spia stato batteria
Batteria in esaurimento: L'LCD ❺ mostra l'icona della batteria lampeggiante (solo quando il dispositivo è acceso)
In ricarica: L'LCD mostra l'icona della batteria che si ricarica
Batteria completamente carica: L'LCD mostra l'icona della batteria completamente carica

RU Инструкция по эксплуатации

Благодарим за приобретение товара марки Lifetrons®. Данная инструкция содержит описание методов работы и техники безопасности. Внимательно прочтите ее для гарантии должного использования и сохраните для дальнейшего использования.

Как использовать
А. Фотонная светотерапия
1. Очистите лицо и полностью удалите макияж. Высушите лицо.
2. Нажмите кнопку включения питания ❶ один раз для включения устройства. Нажмите ❷ один раз для выбора режима воздействия фотонов света. На ЖК-дисплее будет мигать слово «Photon», нажмите ❸ для выбора нужного света.

Режимы воздействия фотонами света
Один раз нажмите ❸, чтобы включить режим красного света
Два раза нажмите ❸, чтобы включить режим зеленого света
Три раза нажмите ❸, чтобы включить режим синего света
Четыре раза нажмите ❸, чтобы включить режим сочетания света различных цветов

3. После выбора режима света два раза нажмите кнопку ❷ для задания времени воздействия. На ЖК-дисплее будет мигать слово «Time». Несколько раз нажмите ❸, пока на ЖК-дисплее не появится нужное количество минут. Время воздействия можно задать в диапазоне от 1 до 20 минут. Заданное по умолчанию время составляет 10 минут.
4. Коснитесь кожи источниками света и удерживайте их 5-8 секунд, прежде чем перейти к следующей области. Так можно обработать все лицо.

Примечание: Подвергайте воздействию только чистую кожу и обязательно удалите макияж перед использованием. Никогда не направляйте свет устройства на другого человека и не используйте его для других целей. Не смотрите на источник света непосредственно.

B. EMS-воздействие
1. Подвергайте воздействию только чистую кожу и обязательно удалите макияж перед использованием. Чтобы обеспечить надлежащее функционирование и максимальные преимущества, необходимо выполнять указанные ниже этапы с сывороткой, увлажняющим средством или кремом (в комплект не входят).
2. Нажмите кнопку включения питания ❶ один раз для включения устройства. Нажмите два раза ❷, чтобы выбрать режим EMS воздействия.
3. На ЖК-дисплее замигает слово «EMS», продолжайте нажимать ❸, пока не будет достигнут желаемый уровень интенсивности. Уровень интенсивности изменяется в пределах от 1 (низкий) до 5 (высокий).
4. После выбора уровня интенсивности один раз нажмите ❷ для задания времени воздействия. На ЖК-дисплее будет мигать слово «Time». Несколько раз нажмите ❸, пока на ЖК-дисплее не появится нужное количество минут. Время воздействия можно задать в диапазоне от 1 до 20 минут. Заданное по умолчанию время составляет 10 минут.
5. Начните EMS воздействие с подбородка. Прижмите головку устройства к коже и мягко перемещайте ее по всему лицу с легким нажимом. Более подробная информация представлена на рисунке.

C. Сочетание света и EMS
1. Нажмите кнопку включения питания ❶ один раз для включения устройства. Нажмите ❷ один раз для выбора режима воздействия фотонов света. Обратитесь к разделу А, чтобы выбрать нужный режим светового воздействия.
2. Нажмите один раз ❷. Обратитесь к разделу В, чтобы установить уровень интенсивности EMS и время воздействия.

D. Отрегулируйте время воздействия
5. Устройство автоматически отключается после завершения цикла воздействия. При работе устройство каждую минуту подает звуковой сигнал, чтобы помочь вам следить за временем использования. Вы можете настроить время воздействия, в любой момент во время воздействия, или выключить устройство, нажав кнопку питания ❶.

E. Перезарядка
1. Подключите предназначенный для зарядки током кабель ❶ из комплекта поставки к порту для зарядки ❻ на устройстве.
2. Подключите другой конец кабеля для зарядки током ❷ к источнику питания или стенной розетке, чтобы начать зарядку.

F. Индикатор заряда батареи
Низкий заряд батареи: На ЖК-дисплее ❺ отображается мигающая полоска (только тогда, когда массажер используется)
Во время подзарядки: На ЖК-дисплее отображается движущаяся полоска батареи
Батарея полностью заряжена: На ЖК-дисплее отображается заполненная полоска батареи

简中 使用手册

感谢您购买 Lifetrons® 产品。本指南概述了操作方法和安全守则。请仔细阅读以正确使用产品，请妥善保留本手册以备将来参考之用。

如何使用
A. 彩光护理
1. 卸妆洁肤后擦干面部。
2. 按一下开关❶，启动仪器。按一下❷选择彩光护理模式。当屏幕上的 ""Photon""闪烁时，按❸选择需要使用的彩光。

彩光护理模式
按一下❸进入红光模式
按两下❸进入绿光模式
按三下❸进入蓝光模式
按四下❸进入混合光模式"

3. 选定彩光后，按两下❷以设定护理时间。当屏幕上的 "Time"闪烁时，多次按❸键，直到屏幕上显示出想要的护理时长。可选范围为1-20分钟。默认设置为10分钟。
4. 让灯头紧贴皮肤，停留5-8秒，移动到下一个区域。用此方法护理整个面部。

注意： 只可在清洁的肌肤上使用，使用之前请先卸妆。请勿将灯头对准他人照射或做其他用途。请勿直视灯头

B. EMS 护理
1.使用前请先卸妆洁肤，用该仪器护理时必须配合精华液或乳霜（包装中不含），按以下步骤进行，以确保操作正确，达到最佳效果。
2. 按一下开关❶，启动仪器。按两下❷选择EMS护理模式。
3. 当屏幕上的 "EMS"闪烁时，多次按❸键，选定想要的强度。可选范围为1档（低）到5档（高）。
4. 设定护理强度之后，按一下 ❷，设定护理时间。当屏幕上的 "Time"闪烁时，多次按❸键，直到屏幕上显示出想要的护理时长。可选范围为1-20分钟。默认设置为10分钟。
5. 开始进行EMS护理，从下巴部位开始。轻压按摩头于皮肤，轻柔缓慢地在脸上滑动，护理到所有部位。详情请参考图片。

C. 彩光 & EMS同时护理
1. 按一下开关❶，启动仪器。按一下❷选择彩光模式。参考A部选择需要的彩光。
2. 按一下❷，参考B部设定 EMS强度和护理时间。

D. 调整护理时间
5. 设定的护理周期完成后，仪器会自动关闭。护理期间仪器会每分钟发出一次"哔"音作为提醒。护理时长可随时调整，亦可按开关键随时关机。

E. 充电
1. 将充电线端头❶插入仪器上的端口❻.
2. 连接充电线另一端❷到电源或壁式插座，开始充电

F. 电量指示
电量低： LCD屏显示闪烁的电池格图标(仅在开机状态下可见)
充电中： LCD屏显示逐渐蓄满的电池格图标
充电完成： LCD屏显示满格的电池图标

繁中 使用手冊

感謝您購買Lifetrons® 產品。本指南概述了操作方法和安全守則。請仔細閱讀以正確使用產品，請妥善保留本手冊以備將來參考之用。

如何使用
A. 彩光護理
1. 卸妝潔膚後擦乾面部。
2. 按一下開關❶，啓動儀器。按一下❷選擇彩光護理模式。當屏幕上的 ""Photon""閃爍時，按❸選擇需要使用的彩光。

彩光護理模式
按一下❸進入紅光模式
按兩下❸進入綠光模式
按三下❸進入藍光模式
按四下❸進入混合光模式"

3. 選定彩光後，按兩下❷以設定護理時間。當屏幕上的 "Time"閃爍時，多次按❸鍵，直到屏幕上顯示出想要的護理時長。可選範圍爲1-20分鐘。默認設置爲10分鐘。
4. 讓燈頭緊貼皮膚，停留5-8秒，移動到下一個區域。用此方法護理整個面部。

注意： 只可在清潔的肌膚上使用，使用之前請先卸妝。請勿將燈頭對準他人照射或做其他用途。請勿直視燈頭

B. EMS 護理
1. 使用前請先卸妝潔膚，用該儀器護理時必須配合精華液或乳霜（包裝中不含），按以下步驟進行，以確保操作正確，達到最佳效果。
2. 按一下開關❶，啓動儀器。按兩下❷選擇EMS護理模式。
3. 當屏幕上的 "EMS"閃爍時，多次按❸鍵，選定想要的強度。可選範圍爲1檔（低）到5檔（高）。
4. 設定護理強度之後，按一下 ❷，設定護理時間。當屏幕上的 "Time"閃爍時，多次按❸鍵，直到屏幕上顯示出想要的護理時長。可選範圍爲1-20分鐘。默認設置爲10分鐘。
5. 開始進行EMS護理，從下巴部位開始。輕壓按摩頭于皮膚，輕柔緩慢地在臉上滑動，護理到所有部位。詳情請參考圖片。

C. 彩光 & EMS同時護理
1. 按一下開關❶，啓動儀器。按一下❷選擇彩光模式。參考A部選擇需要的彩光。
2. 按一下❷，參考B部設定 EMS強度和護理時間。

D. 調整護理時間
5. 設定的護理周期完成後，儀器會自動關閉。護理期間儀器會每分鐘發出一次"嗶"音作爲提醒。護理時長可隨時調整，亦可按開關鍵隨時關機。

E. 充電
1. 將充電綫端頭❶插入儀器上的端口❻。
2. 連接充電綫另一端❷到電源或壁式插座，開始充電。

F. 電量指示
電量低： LCD屏顯示閃爍的電池格圖標（僅在開機狀態下可見）
充電中： LCD屏顯示逐漸蓄滿的電池格圖標
充電完成： ：LCD屏顯示滿格的電池圖標

日本語 取扱説明書

本Lifetrons® 制品のご購入ありがとうございます。本ガイドは操作手順と安全上の注意を概説します。製品の正しい使用法を確認するため本ガイドをていねいにお読みくださり、また将来読み直すために大切に保管してください。

使い方
A. フォトン光セラピー
1. お顔をクレンジングしてメークアップをすべて落とします。お顔を乾かします。
2. 電源ボタン❶を1秒押すと装置の電源が入ります。❷を1回押してフォトン光トリートメントモードを選択します。LCD画面に「Photon」と点滅している間に❸を押して使用するフォトン光を選択します。

フォトン光トリートメントモード
❸ を1回押して赤フォトン光モードを開始します
❸ を2回押すと緑フォトン光モードを開始できます
❸ を3回押すと青フォトン光モードの開始になります
❸ を4回押すと組合せフォトン光モードを開始できます

3. 所望のフォトン光モードを選択後、❷を2回押してトリートメント時間を設定します。LCD画面に「Time」と点滅している間に所望の分数が出るまで❸を繰り返し押します。トリートメント時間範囲は1～20分です。デフォルト時間設定は10分です。
4. 光を直接お肌に接触させ、5～8秒間そのまま当てて次の領域へ移動します。このやり方でお顔全体をトリートメントできます

注: 清潔な皮膚に使用しますので使用する時は必ずメーキャップを落としてください。フォトン光を他の人に向けたり別の使途のために使用したりしないでください。フォトン光を直視しないでください。

B.EMSトリートメント
1. 清潔な皮膚に使用しますので使用する時は必ずメーキャップを落としてください。セラム、モイスチャライザー、クリーム（同梱されていません）を必ず使用して以下の手順を行い、正しい運用と最大限のメリットを出してください。
2. 電源ボタン❶を1秒押すと装置の電源が入ります。❷を2回押してEMSトリートメントモードを選択します。
3. LCD画面に「EMS」と点滅している間に所望の強度になるまで❸を押したままにします。強度は1 (低)から5 (高)まであります。
4. 所望の強度を選択後、❷を1回押してトリートメント時間を設定します。LCD画面に「Time」と点滅している間に所望の分数が出るまで❸を繰り返し押します。トリートメント時間範囲は1～20分です。デフォルト時間設定は10分です。
5. EMSトリートメントは顎の領域から始めます。トリートメントヘッドをお肌に押し付け、軽く押さえながらお顔全体にそっと滑らせます。図解に詳しい方法がありますのでご覧ください。

C. 二重光とEMSトリートメント
1. 電源ボタン❶を1秒押すと装置の電源が入ります。❷を1回押してフォトン光トリートメントモードを選択します。所望のフォトン光モードを選択するには、Aの部を参照してください。
2. ❷を1回押し、Bをご参照になってEMS強度とトリートメント時間を設定してください。

D. トリートメント時間の調整
5. デバイスはトリートメントサイクルが完了した後、自動的に電源が切れます。一分毎に一回ブザーが鳴り、使用時間を追跡する補助になります。トリートメント時間はトリートメント中いつでも調整できるほか、電源ボタン❶を押すことによって装置の電源を切ることもできます。

E. 充電方法
1. 同梱の充電ケーブル❶を装置の充電ポート❻に差し込みます
2. 充電ケーブルのプラグ❷を電源または壁のコンセントに差込み、充電を開始します。

F. バッテリーインジケータ
ローバッテリー: LCD ❺は点滅するバッテリーバー（マッサージ器の使用中のみ）を表示します
充電時: LCDのバッテリーバーは回ります
フル充電した電池: LCDのバッテリーバーは全て点灯します

韓國語 사용 설명서

이 Lifetrons® 제품을 구입해주셔서 감사드립니다. 이 사용설명서는 조작절차와 안전에 관한 주의사항을 요약한 것입니다. 주의깊게 읽어 제품을 올바르게 사용하도록하시고 향후에 참조하기위해 보관하십시오.

사용법
A. 광자광 치료
1. 얼굴을 세정하고 화장을 지워주세요. 얼굴을 말려주십시오.
2. 전원 버튼 ❶을 한번 눌러 기기를 켜 주십시오. ❷를 한번 눌러 광자광 치료 모드를 선택하십시오. LCD 상의 "Photon" 글자가 깜박이면 ❸을 눌러 사용하고자 하는 광자광을 선택하세요.

광자광 치료 모드
❸을 한번 눌러 적색 광자광 모드가 시작되도록 하세요
❸을 2회 눌러 녹색 광자광 모드가 시작되도록 하세요
❸을 3회 눌러 청색 광자광 모드가 시작되도록 하세요
❸을 4회 눌러 광자광 모드의 조합이 시작되도록 하세요

3. 광자광 모드를 선택한 후, ❷를 2회 눌러 치료 시간을 설정하세요. "Time" 단어가 LCD 화면에서 깜박이면, ❸을 원하는 분 수가 표시될 때까지 눌러주세요. 치료 시간 범위는 1-20분입니다. 기본 설정 시간은 10분입니다.
4. 광을 피부와 직접 닿도록 놓고 다음 부위로 옮겨가기 전에 5-8초를 유지하세요. 전체 안면을 이 기법을 이용해 치료할 수 있습니다.

주의: 청결한 피부에 사용하고 사용 전에 화장을 지워주세요. 광자광을 다른 사람에게 향하게 하거나 기타의 목적으로 사용하지 말아주세요. 광자광을 직접적으로 보시면 안됩니다.

B. EMS 치료
1. 청결한 피부 상에 사용하고 화장을 사용 전에 지워주세요. 시럼, 보습제나 크림 (포함되지 않습니다)은 아래의 단계와 조합해 적용되어 올바른 조작과 최고의 효과를 보장하도록 하세요.
2. 전원 버튼❶을 한 번 눌러 기기를 켜주십시오. ❷를 2회 눌러 EMS 치료 모드를 선택하세요
3. "EMS" 단어가 LCD 화면 상에서 깜박이면, ❸을 원하는 강도에 도달할 때까지 눌러 주십시오. 강도 단계는 1(낮음)에서 5(높음)입니다.
4. 강도 단계 설정 후, ❷를 한 번 눌러 치료 시간을 설정하세요. "Time" 단어가 LCD 화면에서 깜박이면, ❸을 원하는 분수가 표시될 때가지 반복적으로 눌러주세요. 치료시간 범위는 1-20 분입니다. 기본 설정 시간은 10 분입니다.
5. 턱 부위에서 EMS 치료를 시작하세요. 치료 헤드를 피부에 눌러 약한 압력으로 전체 안면 위로 기기를 부드럽게 미끄러뜨리세요. 상세 내용은 그림을 보십시오.

C. 이중광 및 EMS 치료
1. 전원 버튼 ❶을 1회 눌러 기기를 켜주세요. ❷를 한 번 눌러 광자광 치료 모드를 선택하세요. 부품 A를 참조하여 원하는 광자광 모드를 선택하세요.
2. ❷를 한 번 누르고 부품 B를 참조하여 EMS 강도 단계와 치료 시간을 설정하십시오.

D. 치료 시간 조정
5. 기기는 치료 사이클이 완료된 후 자동적으로 꺼집니다. 이는 매분 한 번 삐 소리를 내어 사용 시간을 추적하도록 합니다. 치료 중 필요한 때 치료 시간을 조정하거나 기기를 전원 버튼 ❶을 눌러 끌 수 있습니다.

E. 충전 방법
1. 포함된충전 케이블 ❶을 기기 상의 충전 포트❻으로 꽂아주세요.
2. 충전 케이블 ❷의 다른 끝을 전원 공급이나 벽 소켓에 연결하여 충전 과정이 시작되도록 하세요.

F. 배터리 지시계
낮은 배터리 수준: LCD ❺는 깜박이는 배터리 바를 표시합니다 (마사저가 사용 중일 때만 표시됩니다)
충전 중: LCD는 회전하는 배터리 바를 표시합니다
배터리가 완전히 충전됨: LCD는 완전히 충전된 배터리 바를 표시합니다

EN Safety Precautions

Safety Precautions
Please follow the rules outlined in this guide closely to ensure your safety and flawless operation:
• This product is only intended for use on the face.
• Discontinue using the product immediately if any abnormal situation, allergic reaction or discomfort occurs during use.
• This product is a skin care device and is not made for medical purposes. If you are under medical treatment, please consult with your doctor before use.
• This product is not suitable to use on body parts that are embedded with silicone, metal or other foreign objects. Do not use directly on the eyes.
• It is recommended to wait at least 6 months after any facial treatments such as a face lift or botox injections before using this product. If you are unsure, consult with your doctor.
• Thoroughly clean the product after use.
• Do not use any kind of liquid to clean the product. Keep in mind that the surface of the product should only be wiped with a clean dry cloth.
• This product has a special lacquer - when cleaning, do not use any corrosive solution which may cause damage to the laquer or appearance.
• Repair, removal or modification of this product is strictly prohibited. Improper handling may result in short circuits, product damage or even fire. Maintenance and warranty services will be void if unauthorized changes have been made to the product. Please contact an authorized dealer to obtain after-sales service if the product has a problem.
• Be cautious of any edges, uneven surfaces, metal parts, accessories or packaging to prevent possible injury or damage. Take note that this product should not be placed in your mouth.
• Do not use this product in locations with high temperatures or high humidity levels (e.g., bathrooms); ideally, the product should be used in a location free of excessive dust and not exposed to direct sunlight.
• Do not insert foreign objects or liquids into the product; this could damage the product.
• Refrain from dropping the product or bumping it against other objects. Avoid damage, collision and excessive pressure by always handling the product with care.
• Do not place this product near strong magnetic or electric fields - this may cause the product failure
• Do not use this product in hazardous locations.
• The product may explode if disposed in a fire.
• Do not use internally or near the center of the throat to avoid thyroid stimulation
• Do not use on open sores, wounds, infected areas or internally (i.e. in mouth, nose, etc.)
• Do not use if pregnant, have a pacemaker, heart disease history or other medical condition

Children
Keep out of reach of children. Do not allow children to play with your product or its accessories. They could hurt themselves or others and could accidentally damage the product. Your product and its accessories may contain small parts that could become detached and create a choking hazard.

Disposal of Electrical and Electronic Equipment
This symbol indicates that all electrical and electronic equipment included with this product should not be treated as household waste. Instead, it should be left at the appropriate collection point for the recycling of electronic equipment. By ensuring this product is disposed of correctly, you are helping to prevent negative consequences for the environment and human health. To recycle this product, please contact your local city office, environmental protection agency, household waste disposal service or where you purchased the product to learn more about appropriate recycling methods.

Battery
It is recommended that you completely use the initial charge up, then recharge the product at least two more times to ensure the best possible performance.

A rechargeable battery can be charged and discharged over one hundred times. However, it will eventually wear out—this is not a defect and corresponds to normal everyday use. When the operating or standby time is noticeably shorter, it may be a sign that the battery has reached the end of it's life span. Please do not make repairs, modifications, or installations without contacting an authorized Lifetrons representative.

Limited Warranty
If within 12 months of purchase this product or any part thereof is proven to be defective by reason of faulty workmanship or defect in materials, we will repair or replace the same product free of charge of labor or materials on condition that:
1. The original invoice or sales receipt with the date of purchase is presented with the defective unit.
2. Lifetrons does not take any responsibility for lost information of any kind and will not reimburse you for any such loss.
3. The limited warranty is only valid if the original proof of purchase for this product, issued by a Lifetrons authorized dealer, specifying the date of purchase, is presented with the product to be repaired or replaced. Lifetrons reserves the right to refuse warranty service if this information has been removed or changed after the original purchase of the product from the dealer.
4. The warranty does not cover product failures which have been caused by use of accessories or other peripheral devices which are not Lifetrons branded original accessories intended for use with the product. The warranty does not cover any damage caused by misuse, abuse, neglect or accidental breakage.
5. The warranty does not cover product failures caused by modifications, repairs or disassembly by any person not authorized by the manufacturer.
6. Any defective unit or part shall become property of the manufacturer.

Additional Information
Register your Lifetrons Beauté product online at **www.lifetrons.com**.

Please visit our website **www.lifetrons.com** or contact our customer service center at customer **cs@lifetrons.com** to learn more about our new products and special offers.

This user guide was originally composed in English and was subsequently translated into other languages. The fidelity of subsequent translations cannot be guaranteed. In case of conflict between the English version and another language version, the English version takes precedence.

Product specifications are subject to change at the sole decision and discretion of Lifetrons Switzerland AG, Lifetrons International Ltd. or Li-Tek without prior notice. Any devices or accessories not listed under "What's Inside" are in reference to compatibility only and are not included. Product images are for reference purposes only, color may vary from the actual product.

Lifetrons Beauté, "Lifetrons Beauté Switzerland", "Lifetrons Beauté Professional Skincare", "Lifetrons Switzerland", "Beauté Switzerland", "MyB" are trademarks or registered trademarks owned by Lifetrons Switzerland AG, Lifetrons International Ltd. or Li-Tek. All other brands and product names listed herein are trademarks or registered trademarks owned by their respective holders and are hereby acknowledged and recognized as such. ©Copyright 2016 by Lifetrons Switzerland AG, Lifetrons International Ltd. and Li-Tek. All rights reserved.

DE Sicherheitsmassregeln

Sicherheitsvorkehrungen und wichtige Hinweise
Bitte lesen Sie die Gebrauchsanleitung vor Inbetriebnahme des Geräts sorgfältig durch. Bewahren Sie die Anleitung für späteres Nachschlagen an einem sicheren Ort auf:
• Dieses Produkt ist nur für die Verwendung auf dem Gesicht vorgesehen.
• Im Falle einer abnormalen Situation, allergischen Reaktion oder Unbehagen, stoppen Sie sofort die Verwendung dieses Produkts.
• Dieses Produkt ist für die Hautpflege gedacht, nicht für medizinische Zwecke. Für Nutzer, welche medizinisch behandelt werden, konsultieren Sie vor der Nutzung bitte Ihren Arzt.
• Dieses Produkt eignet sich nicht für die Verwendung auf Körperteilen, die mit Silikagel, Metall oder anderen Fremdobjekten eingettet sind oder auf die Haut um diese Teile herum.
• Für Nutzer, welche einen Face-Lift hatten oder welchen bereits Botulinumtoxin eingespritzt wurde, warten Sie nach den Behandlungen bitte mindestens 6 Monate, bevor Sie dieses Produkt verwenden. Wenn Sie sich nicht sicher sind, konsultieren Sie bitte Ihren Arzt.
• Reinigen Sie es nach der Verwendung gründlich.
• Verwenden Sie keine Flüssigkeiten, um dieses Produkt zu reinigen. Behalten Sie im Kopf, dass die Oberfläche dieses Produkts nur mit einem trockenen Tuch abgewischt werden sollte.
• Dieses Produkt hat das edle Aussehen von Lack, verwenden Sie bei der Reinigung keine korrosiven Lösungen oder es könnte sein helles und sauberes Aussehen verlieren.
• Reparieren, Modifizieren oder etwas Entfernen sind bei diesem Produkt streng verboten. Unsachgemäße Handlung könnte zu Kurzschlüssen führen, das Produkt beschädigen oder sogar Feuer verursachen. Wartungs- und Garantie-Dienstleistungen werden ungültig, wenn nicht-autorisierte Änderungen an dem Produkt vorgenommen wurden. Kontaktieren Sie bitte Ihren autorisierten Händler, um einen Kundendienst zu erhalten, wenn das Produkt beschädigt wurde.
• Achten Sie auf Kanten, unebene Oberflächen, Metallteile und anderes
• Zubehör oder Verpackungen, um mögliche Beschädigungen zu vermeiden. Bitte beachten Sie, dass Sie dieses Produkt niemals in den Mund nehmen sollten.
• Verwenden Sie dieses Produkt nicht an Orten an denen hohe Temperaturen oder sehr hohe Luftfeuchtigkeit herrschen (z.B. Badezimmer, Küche, Waschküche).Verwenden Sie das Gerät nicht in staubigen oder schmutzigen Umgebungen oder bewahren Sie es dort auf. Setzen Sie das Gerät nicht der direkten Sonneneinstrahlung aus.
• Führen Sie keine Fremdkörper in das Gerät ein, und schütten Sie keine
• Flüssigkeiten über dem Gerät aus, dadurch kann die Elektronik des Geräts beschädigt werden."
• Lassen Sie es nicht fallen oder gegen andere Objekte prallen. Vermeiden Sie Schäden, Kollisionen und übermassigen Druck durch stetige vorsichtige Handhabung dieses Produktes.
• Verwenden Sie dieses Produkt in starken magnetischen oder elektrischen Feldern der Umgebung nicht, dies könnte eine Störung verursachen.
• Verwenden Sie dieses Produkt nicht an Orten, wo Sie sich durch den
• Einsatz selbst gefährden oder anderen Gefahren aussetzen.
• Dieses Gerät könnte explodieren, wenn Sie dieses ins Feuer werfen.
• Verwenden Sie es nicht intern und vermeiden Sie, es in der Nähe des Zentrums Ihrer Kehle zu verwenden, um eine Schilddrüsen-Stimulation zu vermeiden.
• Verwenden Sie es nicht auf offenen Wundstellen oder infizierten Bereichen.
• Verwenden Sie es nie intern (z.B. Im Mund, Nase, usw.)
• Verwenden Sie es nicht wenn Sie schwanger sind, einen Schrittmacher, eine Herzkrankheit oder andere medizinische Konditionen haben.

Kinder
Halten Sie das Gerät stets von Kindern fern. Lassen Sie Kinder niemals mit dem Gerät oder irgendwelchem Zubehör spielen. Ihr Gerät oder anderes Zubehör können kleine Teile enthalten, die eine Erstickungsgefahr darstellen.

Entsorgung von gebrauchten elektrischen und elektronischen Geräten
Das Symbol auf dem Produkt oder seiner Verpackung weist darauf hin, dass dieses Produkt nicht als normaler Haushaltsabfall zu behandeln ist, sondern an einer Annahmestellle für das Recycling von elektrischen und elektronischen Geräten abgegeben werden muss. Durch Ihren Beitrag zum korrekten Entsorgen dieses Produkts schützen Sie die Umwelt und die Gesundheit Ihrer Mitmenschen. Umwelt und Gesundheit werden durch falsches Entsorgen gefährdet. Materialrecycling hilft, den Verbrauch von Rohstoffen zu verringern. Um dieses Produkt zu recyceln, kontaktieren Sie bitte Ihre lokale Stadtverwaltung, Umweltschutzagentur, Haushaltsabfallentsorgungsservice oder den Ort, an dem Sie dieses Produkt gekauft haben, um mehr über sachgemäße Recycling-Techniken zu lernen.

Batterie
Um eine optimal Lebensdauer der Batterie zu gewährleisten, empfehlen wir die vorhandene Batterieleistung nach dem Kauf zuerst vollständig aufzubrauchen, und anschliessend die Batterie aufeinanderfolgend mindestens zweimal vollständig aufzuladen und wieder zu entladen.

Eine wiederaufladbare Batterie kann mehr als hundert Mal aufgeladen und wieder-aufgeladen werden. Wie auch immer, sie wird sich nach einiger Zeit abnutzen—dies ist kein Defekt und trifft auf den alltäglichen Gebrauch zu. Wenn die Operationszeit merklich kürzer wird, könnte das ein Zeichen dafür sein, dass die Batterie das Ende Ihrer Lebensspanne erreicht hat. Machen Sie bitte keine Reperaturen, Modifikationen oder Installationen, ohne einen autorisierten Lifetrons-Verteter zu kontaktieren.

Beschränkte Garantie
Falls innerhalb des Zeitraumes von 12 Monaten, beginnend mit dem Erstkaufdatum, Schäden aufgrund von Verarbeitungs- oder Materialfehlern an diesem Produkt auftreten, dann reparieren oder ersetzen wir das Gerät durch ein gleichwertiges Gerät, ohne dass dem Kunden dadurch Kosten für Reparatur oder Ersatzteile entstehen, vorausgesetzt die folgenden Bedingungen sind erfüllt:
1. Der Erstkaufbeleg mit Kaufdatum wird zusammen mit dem defekten Gerät eingesandt.
2. Lifetrons übernimmt keine Haftung für den Verlust von Informationen, und gewährt keinerlei Entschädigung für allerlei solcher Verluste.
3. Diese eingeschränkte Garantie für Reparatur oder Ersatz gilt nur in Verbindung mit dem originalen Erstkaufbeleg für das Produkt, der von einem bevollmächtigten Lifetrons Vertragshändler ausgestellt wurde, und auf dem das Erstkaufdatum deutlich angegeben ist. Lifetrons behält sich vor Garantieleistungen zu verweigern, wenn diese Informationen nach der Ausstellung des Belegs durch den Vertragshändler entweder entfernt oder modifiziert wurden.
4. Diese Garantie deckt Schäden am Gerät oder dessen Zubehörteilen nicht ab, die durch den Einsatz von Zubehör entstanden sind, das nicht von Lifetrons als originales Zubehör ausgewiesen, und nicht für den Einsatz mit dem Gerät zugelassen ist. Diese Garantie deckt Schäden nicht ab, die durch Missbrauch, Fehlbrauch, Vernachlässigung oder Unfall entstanden sind.
5. Diese Garantie deckt Schäden nicht ab, die aufgrund unerlaubter Modifikationen, Reparaturen oder durch unsachgemässes Zerlegen durch nicht vom Hersteller bevollmächtigte Personen entstanden sind.
6. Beschädigte Geräte gehen beim Versand an den Hersteller in dessen Eigentum über.

Zusätzliche Information
Registrieren Sie Ihre Lifetrons Beauté Produkte online auf **www.lifetrons.com.**

Besuchen Sie unsere Webseite **www.lifetrons.com** oder schreiben Sie direkt unserem Kundendienstzentrum **cs@lifetrons.com**, um mehr über neue Produkte und Sonderangebote zu erfahren.

Diese Bedienungsanleitung wurde original in Englischer Sprache verfasst und anschliessend in andere Sprachen übersetzt. Die Korrektheit dieser Übersetzungen kann nicht vollständig gewährleistet werden. Sollten irgendwelche Abweichungen zwischen der Version in Englischer Sprache und anderen Sprachen vorliegen, dann soll der Text der englischen Version vorranging gelten.

Produktspezifikationen können sich ohne vorherige Ankündigung ändern, aufgrund von Entscheidungen oder dem Ermessen von Lifetrons Switzerland AG oder Lifetrons International Limited. Alle Geräte und jedes Zubehör, welches nicht unter "Packungsinhalt" aufgelistet ist, wird nur aufgrund der Kompatibilität verwiesen und ist nicht darin enthalten.

Lifetrons" ist eine Marke oder eingetragene Marke von Lifetrons Switzerland AG oder Lifetrons International Limited. Alle anderen Marken und Produktnamen sind Marken oder eingetragene Marken von ihren jeweiligen Inhabern und werden hiermit als solche anerkannt. Die Inhaber vom Warenzeichen sind mit dem Hersteller dieses Produkts nicht verbunden und unterstützen dieses Produkt daher nicht. ©Copyright 2016 von Lifetrons Switzerland AG und Lifetrons International Limited. Alle Rechte sind vorbehalten.

FR Précautions d'emploi

Précautions d'emploi
Veuillez suivre attentivement les recommendations décrites dans ce guide afin de garantir votre sécurité et le bon fonctionnement de votre appareil:
• Ce produit est destiné uniquement à être utilisé sur le visage.
• Cessez d'utiliser le produit immédiatement si une situation anormale, une réaction allergique ou un malaise se produit lors de l'utilisation.
• Ce produit est un appareil de soin pour la peau, et n'est pas conçu pour des buts médicaux. Si vous êtes sous traitement médical, veuillez consulter votre médecin avant de l'utiliser.
• Cet appareil n'est pas convenable pour les parties du corps incorporant un implant métallique, de la silicone ou n'importe quel autre corps étranger. Ne pas appliquer cet appareil directement aux yeux.
• Pour les utilisateurs ayant eu recours à un lifting du visage ou ayant reçu des injections de Botox, il est conseillé d'attendre 6 mois au moins après le traitement pour pouvoir utiliser cet appareil. Si vous n'êtes pas sûr, consultez votre médecin.
• Nettoyez soigneusement le produit après utilisation.
• Évitez d'utiliser tout type de liquide pour nettoyer le produit. Gardez à l'esprit que la surface du produit doit être essuyée seulement avec un chiffon propre et sec.
• Ce produit comporte une couche fine de vernis, ne pas utiliser de solution corrosive lors du nettoyage pour ne pas endommager son apparence brillante.
• La Réparation, la suppression ou la modification de ce produit est strictement interdite. Une mauvaise manipulation pourrait endommager le produit, entraîner des courts-circuits ou même un incendie. Les services d'entretien et de garantie seront annulés si des modifications non autorisées ont été apportées au produit. En cas de problème, veuillez contacter un revendeur agréé pour le service après-vente.
• Faites attention aux angles, aux surfaces irrégulières, aux pièces de métal, aux accessoires et à l'emballage, afin d'éviter d'éventuelles blessures ou des dommages. Notez que l'appareil ne doit pas être placé dans la bouche.
• N'utilisez pas ce produit dans des endroits à haute température ou avec un taux d'humidité élevé (par exemple les salles de bains); idéalement, l'appareil devrait être utilisé dans un endroit exempt de poussière excessive et sans exposure directe au soleil.
• N'insérez pas d'objets ou de liquides dans l'appareil car cela endommagerait le conducteur.
• Évitez de laisser tomber le produit ou le cogner contre d'autres objets. Veuillez toujours manipuler le produit avec soin pour ne pas l'endommager en évitant la collision et la sollicitation excessive.
• Ne pas placer cet appareil près d'un champ magnétique ou électrique puissant. Ceci peut causer une défaillance totale de l'appareil.
• N'utilisez pas l'appareil dans des endroits dangereux.
• L'appareil peut exploser si jeté au feu.
• Évitez d'utiliser le dispositif en interne ou à proximité du centre de la gorge pour ne pas stimuler la thyroïde.
• Évitez d'appliquer sur des plaies ouvertes, des plaies ou des zones infectées.
• Évitez tout utilisation en interne (par exemple dans la bouche, le nez, etc.)"
• Évitez l'utilisation du dispositif en cas de grossesse, de la présence d'un stimulateur cardiaque, des antécédents de maladie cardiaque ou d'autre condition médicale.

Enfants
Tenez hors de la portée des enfants. Ne laissez pas les enfants jouer avec l'appareil ou ses accessoires car ils pourraient se blesser ou blesser d'autres personnes ou pourraient accidentellement endommager le produit. L'appareil et ses accessoires peuvent contenir de petites pièces qui pourraient se détacher et créer un risque d'étouffement.

Mise au rebut des équipements électriques et électroniques
Ce symbole indique que tous les équipements électriques et électroniques inclus ne doivent pas être traités comme la plupart des déchets ménagers. L'appareil doit être remis à des points de collecte et de recyclage appropriés pour les équipements électroniques. En vous assurant que ce produit est correctement mis au rebut, vous contribuerez à éviter de potentielles conséquences négatives pour l'environnement et la santé humaine, qui pourraient autrement être causées par une manutention inappropriée des déchets électroniques. Pour vous disposer de ce produit, veuillez contacter votre mairie, l'agence de protection de l'environnement, le service d'élimination des déchets ménagers ou l'endroit où vous avez acheté le produit pour en savoir plus sur les méthodes de recyclage appropriées.

Batterie
Il est recommandé d'utiliser la charge initiale et ensuite de recharger l'appareil au moins deux fois pour assurer une performance optimale.

Une batterie rechargeable peut être chargée et déchargée plus d'une centaine de fois. Toutefois, elle finira par s'épuiser, chose qui correspond à un usage quotidien norm al. Lorsque le temps de fonctionnement ou de veille devient nettement plus court, cela signifie que la batterie a atteint la fin de cette durée de vie. Veuillez ne pas effectuer des réparations, des modifications ou des installations sans recourir à un représentant Lifetrons autorisé.

Garantie limitée
Si dans les 12 mois suivant l'achat, ce produit ou toute partie de celui-ci s'avère défectueux en raison d'une malfaçon ou de défauts des matériaux, nous nous engageons, à notre discrétion, de réparer ou remplacer le même produit gratuitement en incluant main-d'œuvre ou matériaux, sous les conditions suivantes:
1. La facture originale ou le reçu de vente avec la date d'achat seront présentés avec l'unité défectueuse.
2. Lifetrons ne prend aucune responsabilité pour la perte d'informations de toute sortes et ne vous remboursera pas pour de telles pertes.
3. La garantie limitée est valable uniquement si la preuve d'achat originale de ce produit, délivrée par un revendeur agréé Lifetrons et spécifiant la date d'achat, est présentée avec le produit qui doit être réparé ou remplacé. Lifetrons se réserve le droit de refuser le service sous garantie si ces renseignements ont été supprimés ou modifiés après l'achat du produit auprès du revendeur.
4. La garantie ne couvre pas les pannes causées par l'utilisation d'accessoires ou d'autres périphériques qui ne sont pas les accessoires originaux de marque Lifetrons destinés à l'usage avec cet appareil. La garantie ne couvre pas les dommages causés par l'abus, la négligence ou la casse accidentelle (telle que la chute du produit).
5. La garantie ne couvre pas les pannes provoquées par les modifications, les réparations ou le démontage de l'appareil par une personne non autorisée par le fabricant.
6. Tout appareil ou élément de l'appareil qui sont défectueux deviendront la propriété du fabricant.

Informations complémentaires
Enregistrer votre produit Lifetrons Beauté en ligne sur **www.lifetrons.com.**

Pour en apprendre plus sur nos nouveaux produits et nos offres spéciales, merci de visiter notre site web **www.lifetrons.com** ou contacter notre service après-vente à l'adresse **cs@lifetrons.com.**

Ce mode d'emploi a été conçu dans la langue anglaise, et a été traduit de l'anglais vers plusieurs langues étrangères. Une traduction fidèle ne peut donc être garantie. En cas de contention entre la version anglaise et les versions traduites en langues étrangères, la version anglaise du manuel aura préséance.

Les spécifications du produit peuvent changer à l'unique décision et discrétion de Lifetrons Switzerland AG et Lifetrons International Limited sans préavis. Tous les appareils ou accessoires non listés dans la rubrique "Contenu de l'emballage" font uniquement référence à la compatibilité et ne sont en aucun cas inclus. Les images des produits ont un but de références seulement, et la couleur de l'actuel produit peut varier.

"Lifetrons" est une marque ou marque déposée propriété de Lifetrons Switzerland AG ou Lifetrons International Limited. Toutes les autres marques et noms de produit listés dans le présent document sont des marques ou marques déposées appartenant à leurs propriétaires respectifs, et sont par conséquent reconnus comme telles. ©Copyright 2016 par Lifetrons Switzerland AG et Lifetrons International Limited. Tous droits réservés.

ES Precauciones de seguridad

Precauciones de seguridad
Por favor, siga estrechamente las reglas descritas en esta guía para garantizar su seguridad y funcionamiento perfecto:
• Este producto está diseñado solo para ser utilizado en la cara.
• Deje inmediatamente de usar este dispositivo si nota cualquier situación extraña, una reacción alérgica o si se siente incómodo.
• Este producto es un dispositivo de tratamiento facial y no tiene finalidades terapéuticas. Si se encuentra bajo tratamiento médico, rogamos que consulte a su especialista antes de usarlo.
• Este producto no debe usarse en aquellas partes del cuerpo que hayan sido tratadas con silicona, metales u otros materiales extraños. No lo aplique directamente sobre los ojos.
• Las personas que se hayan realizado un lifting facial o inyectado toxina botulínica (botox) deberán esperar al menos 6 meses para usar el producto.
• Limpie completamente el producto tras su uso.
• No use ningún líquido para limpiar el producto. Tenga en cuenta que la superficie del producto solo debe limpiarse con un paño seco y limpio.
• Este producto tiene una capa de laca especial. Cuando lo limpie, no use agentes corrosivos, ya que puede dañar el aspecto del recubrimiento.
• Queda terminantemente prohibido reparar, desmontar o modificar este producto. Un uso inapropiado podría provocar cortocircuitos, daños al producto o incluso incendios. El mantenimiento y servicio de garantía quedan anulados si se hacen cambios no autorizados al producto. Rogamos que contacte con un vendedor autorizado para obtener servicios de posventa si el producto tiene algún problema.
• Tenga cuidado con los bordes, superficies irregulares, piezas metálicas, accesorios o empaques para evitar posibles lesiones o daños. Tome en cuenta que este producto no debe colocarse en la boca.
• No utilice este producto en lugares con altas temperaturas o altos niveles de humedad (por ejemplo: sanitarios), idealmente, el producto debe ser utilizado en una ubicación sin polvo excesivo y no expuesta directamente al sol.
• No inserte objetos extraños o líquidos en el producto que dañen el conductor.
• Evite que el producto se caiga o choque contra otros objetos. Evite daños, colisiones y un exceso de presión manejando siempre el producto con cuidado.
• No acerque el producto a campos magnéticos o eléctricos intensos; podrían provocar que el producto se averíe.
• No utilice este producto en lugares peligrosos.
• El producto puede explotar si se arroja al fuego.
• No lo use internamente y evite usarlo cerca del centro de la garganta para evitar estimular la tiroides.
• No lo use con llagas, heridas o zonas infectadas
• Nunca lo use internamente (p. ej., boca, nariz, etc.)"
• No lo use si está embarazada, tiene marcapasos, antecedentes de dolencias cardiacas u otras dolencias

Los niños
Manténgase fuera del alcance de los niños. No permita que los niños jueguen con el producto o sus accesorios. Podrían lastimarse a sí mismos o a otros, o podrían accidentalmente dañar el producto. El producto o sus accesorios pueden contener piezas pequeñas que pueden desprenderse y causar una posible asfixia.

Eliminación de equipos eléctricos y electrónicos
Este símbolo indica que todos los equipos eléctricos y electrónicos incluidos no deben ser tratados como residuos domésticos. En su lugar, deberá dejarse en el punto de recolección para el reciclaje de equipos electrónicos. Al asegurarse de que este producto se desecha correctamente, usted ayudará a evitar posibles consecuencias negativas para el medio ambiente y la salud humana, que podrían derivarse de la manipulación incorrecta de este producto. Para reciclar este producto, póngase en contacto con su ayuntamiento, su servicio de desechos domésticos o la tienda donde adquirió el producto.

Batería
Se recomienda que utilice la carga inicial y recargue al menos dos veces para asegurar el mejor rendimiento posible.

La batería recargable puede cargarse y descargarse más de cien veces. No obstante, con el tiempo se estropeará – no se trata de un defecto sino del uso cotidiano normal. Cuando el tiempo de uso o el de espera sean más cortos, podría ser señal de que la batería ha llegado al final de su vida útil. Rogamos no reparar, modificar o instalar piezas sin contactar con un representante autorizado de Lifetrons.

Garantía Limitada
Si en el plazo de 12 meses de adquisición, este producto o parte de él se demuestra que está defectuoso debido a la mano de obra o a los materiales, nosotros repararemos o reemplazaremos el mismo producto de forma gratuita de la mano de obra o materiales con las condiciones siguientes:
1. La factura original o recibo de compra con la fecha de adquisición junto a la unidad defectuosa.
2. Lifetrons no asume ninguna responsabilidad por las pérdidas de información y no se realizará ningún reembolso por pérdidas de este tipo.
3. La garantía limitada es válida sólo si la prueba original de compra de este producto, emitida por un distribuidor autorizado de Lifetrons, especificando la fecha de compra, es presentado con el producto para repararlo o reemplazarlo. Lifetrons se reserva el derecho de rechazar el servicio de garantía si esta información ha sido eliminada o cambiada después de la compra original del producto al distribuidor.
4. La garantía no cubre fallas del producto que hayan sido causadas por el uso de accesorios u otros dispositivos periféricos que no sean accesorios originales de Lifetrons para su uso con el producto. La garantía no cubre los daños causados por mal uso, abuso, descuido o ruptura accidental (por ejemplo tirar el producto).
5. La garantía no cubre fallas del producto causadas por modificaciones, reparación o desmontaje realizados por personas no autorizada por el fabricante.
6. Cualquier unidad o pieza defectuosa serán propiedad del fabricante.

Información Adicional
Registre sus productos Lifetrons Beauté online en **www.lifetrons.com.**

Por favor visite nuestra página web **www.lifetrons.com** o contacte con nuestro servicio de atención al cliente **cs@lifetrons.com** para saber más sobre nuestros nuevos productos y ofertas especiales.

Este manual de usuario fue escrito originalmente en inglés y posteriormente traducido a otros idiomas. La fidelidad de las traducciones posteriores no puede garantizarse. En caso de conflicto entre la versión inglesa y la versión en otro idioma, la versión en inglés prevalecerá.

Las especificaciones del producto podrán cambiar unilateralmente y sin previo aviso según las decisiones y consideraciones de Lifetrons Switzerland AG y Lifetrons International Limited. Cualquier dispositivo o accesorio que no esté listado en "Contenido del Paquete" se indican exclusivamente como referencia a la compatibilidad y no están incluidos. Las imágenes del producto son solo para fines de referencia; el color podría variar con respecto al producto real.

"Lifetrons" es una marca comercial registrada propiedad de Lifetrons Switzerland AG o Lifetrons International Limited. Todas las demás marcas y nombres de productos mencionados aquí son marcas comerciales o marcas comerciales registradas propiedad de sus respectivos propietarios y se reconocen aquí y son reconocidas como tal. ©Copyright 2016, por Lifetrons Switzerland AG y Lifetrons International Limited. Tienen todos los derechos reservados.

IT Misure di sicurezza

Misure di sicurezza
Seguire le regole definite in questo manuale alla lettera per assicurare la vostra sicurezza e un funzionamento regolare:
• Questo prodotto è stato concepito per essere usato esclusivamente sul viso.
• In caso di reazioni anomale, allergie o altri problemi, interromperne immediatamente l'uso.
• Si tratta di un dispositivo per la cura della pelle, e non deve essere usato per scopi medici. Se si sta seguendo un trattamento medico, si prega di consultare il medico prima dell'uso.
• Questo prodotto non è adatto per essere usato su parti del corpo con parti in silicone, metallo o altri oggetti estranei, e nemmeno sulla pelle adiacente a tali parti.
• Non usare direttamente sui bulbi oculari.
• Se, in precedenza, ci si è sottoposti ad un lifting o a iniezioni di botulino, si prega di attendere almeno 6 mesi dal trattamento prima di utilizzare questo prodotto.
• Pulire accuratamente il prodotto dopo l'uso.
• Non utilizzare alcun tipo di liquido per pulire il prodotto. Ricordare che la superficie del prodotto deve essere asciugata esclusivamente con un panno asciutto.
• Per preservare l'estetica lucida e pulita del prodotto, non pulirlo con soluzioni corrosive.
• Riparare, rimuovere delle parti o modificare il prodotto è assolutamente vietato. Operazioni non autorizzate potrebbero infatti causare cortocircuiti, danni al prodotto e anche incendi. La manutenzione in garanzia verrà rifiutata in caso di manomissioni. In caso di problemi, si prega di contattare un rivenditore autorizzato per ottenere assistenza.
• Fare attenzione ai bordi, superfici non piane, accessori e agli imballaggi per prevenire possibili ferite o danni. Notare che il prodotto non deve essere ingerito.
• Non usare il prodotto in posizioni con alti livelli di temperatura o umidità (p.e.: bagni); idealmente, il prodotto dev'essere usato in una posizione dove la polvere non è presente, e non direttamente esposto alla luce del sole.
• Non inserire oggetti o liquidi estranei al prodotto, poiché potrebbero danneggiarlo.
• Non fare cadere il prodotto ed evitare gli urti con altri oggetti. Maneggiare sempre il prodotto con cura, evitando di danni, collisioni e una pressione eccessiva sullo stesso.
• Non collocare il prodotto dove è presente un forte campo magnetico nè elettrico, in quanto ciò potrebbe compromettere il buon funzionamento del prodotto.
• Non usare questo prodotto in posizioni pericolose.
• Il prodotto potrebbe esplodere se eliminato nel fuoco.
• Per uso esterno. Non utilizzare al centro della gola per evitare possibili stimolazioni della tiroide.
• Non utilizzare su ferite aperte o aree soggette ad infezioni.
• Per uso esclusivamente esterno (per es. non usare in bocca, nel naso, ecc.)
• Non utilizzare in gravidanza, se si è portatori di pacemaker o se si hanno problemi di cuore o alte condizioni patologiche.

Bambini
Tenere lontano dalla portata dei bambini. Non permettere ai bambini di giocare col prodotto o con gli accessori. Potrebbero farsi male o far male ad altri, o potrebbero accidentalmente danneggiare il prodotto. Il prodotto e i suoi accessori possono contenere pezzi di piccole dimensioni che possono staccarsi e creare pericolo di soffocamento.

Eliminazione di attrezzature elettriche e elettroniche
Questo simbolo indica che tutte le apparecchiature elettriche e elettroniche in dotazione non devono essere trattate come scorie domestiche. Al contrario, devono essere portate in punti di raccolta per il riciclaggio di attrezzature elettroniche. Assicurandosi che il prodotto sia eliminato correttamente, state aiutando a prevenire conseguenze negative per l'ambiente e per la salute umana. Per ottenere informazioni relative alle modalità di riciclo del prodotto, si prega di contattare l'autorità locale preposta della zona in cui ci si trova oppure il proprio rivenditore.

Bambini
Si raccomanda di usare la carica iniziale, e ricaricare almeno due volte per assicurare prestazioni ottimali.

Le batterie ricaricabili durano per centinaia di cicli di carica. Nonostante ciò, sono comunque soggette ad esaurirsi nel tempo: se ciò avviene, non costituisce un difetto del prodotto in sé ma è una conseguenza del normale utilizzo. Se il tempo di funzionamento o di standby si riduce sensibilmente, può significare che la batteria sta esaurendo il suo ciclo di vita. Si prega di non effettuare riparazioni o modifiche, né installare parti senza aver avuto l'approvazione da parte di un rappresentante Lifetrons.

Garanzia limitata
Se entro dodici mesi dalla data di acquisto, il prodotto o parti di esso risultino essere difettosi per ragioni di fabbricazione o difetti nei materiali, vi ripareremo o sostituiremo il prodotto senza alcun impegno economico per il lavoro o per i materiali, a condizione che:
1. La fattura originale o ricevuta di vendita con la data di acquisto sia presentata insieme all'unità difettosa.
2. Lifetrons non si assume alcuna responsabilità per informazioni smarrite di qualsiasi tipo, e non vi rimborserà per tali perdite.
3. La garanzia limitata è valida soltanto se si presenta la prova originale di acquisto del prodotto, emessa da un concessionario autorizzato della Lifetrons specificando la data di acquisto con il prodotto che deve essere riparato o sostituito. Lifetrons si riserva diritto di rifiutare il servizio coperto dalla garanzia se queste informazioni sono state rimosse o cambiate dopo l'acquisto del prodotto dal concessionario.
4. La garanzia non copre difetti del prodotto che sono stati causati dall'uso di accessori o di altri dispositivi periferici che non sono della Lifetrons, e che sono intesi per l'uso con il prodotto. La garanzia non copre danni causati da un uso improprio, negligenza o rottura accidentale.
5. La garanzia non copre difetti del prodotto causati da modifiche, riparazioni o smontaggi e seguiti da persone non autorizzate dal fabbricante.
6. Le unità difettose o parti di esse diventano proprietà del fabbricante.

Informazioni supplementari
Registrate il vostro prodotto Lifetrons Beauté online accendendo al sito **www.lifetrons.com.**

Per informazioni sui nuovi prodotti e sulle nostre offerte speciali, consultate il sito **www.lifetrons.com** o contattate il centro di assistenza clienti all'indirizzo **cs@lifetrons.com.**

Questo manuale dell'utente è stato originariamente redatto in lingua inglese, è stato tradotto in altre lingue successivamente. Non è possibile garantire la fedeltà delle traduzioni successive. Nel caso di conflitti fra la versione inglese è l'eversione in altre lingue, prevale la versione inglese.

Le caratteristiche del prodotto possono essere modificate da Lifetrons Switzerland AG e Lifetrons International Limited a sua totale discrezione e senza preavviso alcuno. Qualsiasi dispositivo o accessorio non elenencato nel paragrafo "Contenuto dell'imballaggio" è nominato esclusivamente in riferimento alla compatibilità, ed è da considerarsi non incluso. Le immagini dei prodotti sono solo di riferimento, il colore può variare dal prodotto reale.

"Lifetrons" è un marchio o un marchio registrato di proprietà di Lifetrons Switzerland AG o di Lifetrons International Limited. Tutti gli altri marchi o nomi di prodotto qui contenuti sono marchi o marchi registrati di proprietà dei rispettivi titolari, e vengono qui riconosciuti e rispettati come tali. ©Copyright 2016 Lifetrons Switzerland AG e Lifetrons International Limited. Tutti i diritti riservati.

RU Меры предосторожности

Меры предосторожности
Пожалуйста, следуйте правилам, указанным в данной инструкции по использованию, чтобы обеспечить вашу безопасность и безупречную эксплуатацию:
• Устройство можно применять только для чистки лица.
• Немедленно прекратите использовать устройство, если кожа проявила аллергическую реакцию или вы испытываете дискомфорт во время использования.
• Это изделие для ухода за кожей не предназначено для медицинских целей. Пользователям, проходящим медицинское лечение, перед применением следует проконсультироваться с врачом.
• Это изделие не предназначено для использования на участках тела с силикагелем, металлом или другими посторонними предметами на поверхности или под кожей.
• Запрещается использовать непосредственно на глазных яблоках.
• Пользователи, которым выполняли подтяжку лица или вводили ботокс, должны подождать, по крайней мере, 6 месяцев после этих процедур, прежде чем использовать данное изделие.
• Тщательно мойте устройство после использования.
• Не используйте жидкости для очистки устройства. Помните, что поверхность устройства можно вытирать только чистой и сухой тканью.
• Изделие покрыто лаком, поэтому не следует использовать для его очистки агрессивные растворы. Они могут привести к ухудшению внешнего вида изделия и потере блеска.
• Ремонт и модификация устройства или удаление из него каких-либо частей строго запрещены. Неправильное использование устройства может привести к короткому замыканию, повреждению устройства и даже пожару. Гарантийные и сервисные службы не принимают устройства, которые подверглись постороннему вмешательству. Свяжитесь с официальным дилером, чтобы получить послепродажное обслуживание, если у вас возникли какие-либо проблемы при использовании устройства.
• Будьте осторожны с краями, поверхностью, металлическими деталями, аксессуарами и упаковкой для предотвращения возможных травм или повреждений. Обратите внимание, что этот продукт не должен быть помещен в рот.
• Не используйте данное изделие в местах с высокой температурой или высокой влажностью (например: ванные комнаты), в идеале, продукт должен быть использован в месте, где нет чрезмерной пыли и не подвергается воздействию прямых солнечных лучей.
• Не вставляйте посторонние предметы или жидкости в продукт, это может привести к повреждению устройства.
• Не роняйте устройство и не ударяйте его о другие предметы. Всегда используйте его аккуратно, избегая лишнего воздействия на устройство.
• Изделие не следует помещать в сильное магнитное или электрическое поле, в противном случае изделие может выйти из строя.
• Не используйте этот продукт в опасных местах.
• Продукт может взорваться, если утилизировать его в огне.
• Не использовать на внутренних поверхностях. Старайтесь не использовать устройство близко к центру шеи, чтобы не воздействовать на щитовидную железу.
• Никогда не используйте устройство на открытых ранах или зараженных участках кожи. Не использовать на внутренних поверхностях (во рту, в носу и т.д.).
• Не использовать во время беременности, если у вас есть кардиостимулятор, болезни сердца или иные медицинские противопоказания.

Дети
Хранить в недоступном для детей месте. Не позволяйте детям играть с вашим продуктом или его аксессуарами. Они могут поранить себя или других, и могут случайно повредить устройство. Ваш продукт и его аксессуары могут содержать мелкие детали, которые могут отделяться и создавать опасность удушения.

Утилизация электрического и электронного оборудования
Данный символ означает, что все поставляемое с нашим устройством электрическое и электронное оборудование не должно становится бытовыми отходами, а должно сноситься в соответствующие места для дальнейшей переработки электроустройств. Этим вы помогаете предотвратить негативные последствия для окружающей среды и здоровья людей. Для вторичной переработки нашего устройства обратитесь, пожалуйста, в свой местный офис, службу утилизации бытовых отходов или по месту приобретения устройства.

Аккумулятор
Рекомендовано полностью израсходовать первоначальный заряд, подзарядив затем колонку, как минимум, дважды для обеспечения наилучшего функционирования.

Батарея может быть заряжена и разряжена более ста раз. Но в конечном итоге ее заряд полностью иссякнет, и это не дефект устройства, а нормальный итог ежедневного использования. Если время работы батареи заметно сократилось, это может означать, что срок службы батареи истек. Не ремонтируйте и не модифицируйте устройство, не связавшись с официальным представителем Lifetrons.

Ограниченная гарантия
Если в течении 12 месяцев от даты приобретения устройство или какая-либо его часть окажется дефектной по причине некачественного изготовления или дефекта материала – мы бесплатно починим или заменим его на такое же новое устройство при следующих условиях:
1. Будет предоставлен оригинал счета или квитанция с датой покупки.
2. Lifetrons не несет никакой ответственности за потерю какой-либо информации и не возмещает ущерб по поводу этой потери.
3. Ограниченная гарантия действует, только если вместе с устройством предоставляется доказательство его покупки, выпущенное официальным дилером Lifetrons с указанием даты покупки. Lifetrons оставляет за собой право отказать в гарантийном обслуживании в случае, если данная информация была удалена или изменена после покупки устройства у дилера.
4. Гарантия не покрывает дефекты устройства, причиненные использованием дополнительного или периферийного оборудования, не являющегося продукцией Lifetrons, предназначенной для использования с данным устройством. Гарантия не покрывает повреждений, причиненных неправильной эксплуатацией, неверным обращением, недосмотром или случайной поломкой.
5. Гарантия не покрывает дефекты устройства, причиненные модифицированием, починкой или разборкой со стороны особ, не уполномоченных на то изготовителем.
6. Любой дефектный узел или дефектная часть устройства становятся собственностью изготовителя.

Дополнительная информация
Зарегистрируйте свой продукт Лифетрон на сайте **www.lifetrons.com.**

Пожалуйста, посетите веб-сайт **www.lifetrons.com** или обратитесь в наш сервисный центр **cs@lifetrons.com**, чтобы узнать больше о наших новых продуктах и специальных предложениях.

Данная инструкция была первоначально составлена на английском языке и впоследствии была переведена на другие языки. Точность последующего перевода не может быть гарантирована. В случае конфликта между английской версией и версией на другом языке, приоритет имеет версия на английском языке.

Спецификации продукта могут изменяться по усмотрению и исключительному решению Lifetrons Switzerland AG, Lifetrons International Ltd. или Li-tek без предварительного уведомления. Любые устройства или аксессуары, не указанные в разделе «Что внутри», не поставляются в комплекте. Изображение устройства представлено только для ознакомления, цвет продукта, который приобрели вы, может отличаться.

"Lifetrons" является торговой маркой или зарегистрированной торговой маркой, принадлежащей: Lifetrons Switzerland AG и Lifetrons International Limited. Все прочие торговые марки и названия продуктов, перечисленные здесь, являются торговыми марками или зарегистрированными торговыми марками, принадлежащие их владельцам, что признается настоящим и признанным в качестве таковых. ©Copyright 2016 Lifetrons Switzerland AG и Lifetrons International Limited. Все права защищены.

简中 安全守则

安全守则
为确保安全，请先详细阅读及遵守以下的安全守则:
• 本产品仅适用于脸部肌肤。
• 如出现任何异常反应、过敏或不适，请立即停止使用。
• 本产品只作肌肤护理之用，并非供医疗用途使用，如正接受任何治疗请先向医生查询。
• 本产品不适合于植入有硅胶、金属或其他外来物质的身体部分使用，亦不可直接用于眼球上。
• 如果曾进行脸部拉皮或注射肉毒杆菌，请于完成疗程6个月后方可使用本产品。
• 操作完毕后，请保持产品的清洁。
• 请勿使用任何清洁剂或液体来清洁本产品的表面，本产品只可使用干布清洁。
• 本产品有独特烤漆保护，清洁时请勿使用任何腐蚀性溶液，否则可能导致外表造成损坏。
• 本机严禁自行修理，拆卸或改装。不适当的处理可能导致电线短路、产品损坏甚至火灾。曾被擅自改动的产品，均不保修。若产品产生问题，请到指定售后单位获得售后服务。
• 任何边缘切割位、不平滑的表面、金属零件、配件或包装均有可能因意外而引致流血或受伤，请务必小心使用。 不可将本产品置于口中
• 请勿在高温或湿度高的地方（如浴室）使用本产品，请在较少尘土的位置使用本产品，不得暴露在诸如日照、火烤或类似的过热环境中。
• 请勿将异物或液体放进产品，这可能会损坏产品。
• 请尽量避免本产品跌落、碰撞或被过分加压，请尽量轻放本产品。
• 不可将产品放在有强烈磁场或是电场的环境，否则可能导致产品发生故障。
• 请勿于危险的环境中使用。
• 本产品弃置在明火中可能会引起爆炸。
• 请勿在喉部使用，以免刺激甲状腺
• 请勿在溃疡、伤口和感染的部位使用。请勿用于身体内部（口、鼻等
• 如怀孕，体内有心脏起搏器，有心脏病史或其他疾病，请勿使用。

儿童
不要让儿童接触。不要让儿童玩本产品或其配件。这可能会导致伤害到自己或他人，或者意外地损坏产品。产品或其附件所包含的若干小部件可能会脱落，从而导致儿童窒息的危险。

正确弃置电子用品
如在本产品的电气和电子设备上标有这个符号，则表示该设备不应被视为一般家居(居家)垃圾处理。相反，该设备应交到适当的收集点作循环回收处理。通过正确的弃置，您保护了环境和人们的健康，防止了因弃置不当而产生的负面效果。关于本产的回收方法，请联系您当地的市政办事处、环保局、家居(居家)垃圾处理中心、回收场或您购买本产品的店铺，取得适当的回收处理方式建议。

电池
建议您在最初两次使用时把电池完全用完再充电，以确保最佳性能。

可充电电池能够充电、放电超过100次，但最终电池会达到寿命极限这不属于本产品的缺陷，而是每日正常使用的结果。当电池续航时间明显缩短，可能表示电池已经达到寿命极限。请联系Lifetrons授权的代理，切勿自行维修、改装或安装本机。

保修及支持服务
本产品提供十二个月保修。若在保修期内，本产品在正常使用和服务情况下因设计、材料或工艺缺陷而出现操作问题而需要保修服务，我们将根据以下的条款决定本产品需要进行维修或更换:
1. 请出示当日购买的发票或收据，以及有问题的产品。
2. Lifetrons不会就任何类型数据的损失负责，也不会向您补偿任何这些损失。
3. 要保修本产品，必须出示由Lifetrons授权的经销商为原购买者发出列有购买日期的原购买证明。如果在购买本产品后，保修单被撤换或修改，Lifetrons保留拒绝保修的权利。
4. 对于因使用非Lifetrons的原厂配件或周边装置而导致的产品问题，本公司不会提供保修。对于因使用不当、滥用、疏忽或意外损坏所造成的破损，本公司均不会提供保修。
5. 保修范围不包括由任何非授权人员改装，修理或拆卸造成的故障。
6. 任何缺陷的设备或部件将成为厂商的财产。

查询更多资料
您可到我们的网站**www.lifetrons.com**在线登记您的Lifetrons Beauté产品。

请访问我们的网站**www.lifetrons.com**或发电邮到 **cs@lifetrons.com** 与我们的客户服务中心连系，以了解更多有关我们的新产品和特价优惠。

本使用手册原以英文编写，并在随后翻译至其他语言。翻译语言的准确性不能保证。若英文版本与其他语言版本存在任何歧义，概以英文版为准。

产品规格由Lifetrons、Lifetrons Switzerland AG、Lifetrons Internationl Limited和Li-Tek自行决定及处理，无须事先通知即可进行修订。任何设备或配件未列入"产品包装内含物品"，仅供兼容性参考用，并不包含于产品中。

"Lifetrons BEAUTÉ "、"Lifetrons BEAUTÉ SWITZERLAND "、"Lifetrons BEAUTÉ PROFESSIONAL SKINCARE"、"Lifetrons SWITZERLAND"、"BEAUTÉ SWITZERLAND "、"MyB"是Lifetrons Switzerland AG、Lifetrons Internationl Limited和Li-Tek所拥有的商标或注册商标。所列的所有其他品牌和产品名称是其各自所有者所拥有的商标或注册商标，特此声明和确认。©版权所有2016年Li-Tek、Lifetrons Switzerland AG和Lifetrons Internationl Limited。保留所有权利。

繁中 安全守則

安全守則
為確保安全，請先詳細閱讀及遵守以下的安全守則:
• 本產品僅適用于臉部肌膚。
• 如有出現任何異常反應、過敏或不適，請立即停止使用。
• 本產品只作肌膚護理之用，并非供醫療用途使用，如正接受任何治療請先向醫生查詢。
• 本產品不適合于植入有矽膠、金屬或其他外來物質的身體部分使用，亦不可直接用于眼球上。
• 如果曾進行臉部拉皮或注射肉毒杆菌，請于完成療程6個月後方可使用本產品。
• 操作完畢後，請保持產品的清潔。
• 請勿使用任何清潔劑或液體來清潔本產品的表面，本產品只可使用乾布清潔。
• 本產品有獨特烤漆保護，清潔時請勿使用任何腐蝕性溶液，否則可能導致外表造成損壞。
• 本機嚴禁自行修理，拆卸或改裝。不適當的處理可能導致電綫短路、產品損壞甚至火災。曾被擅自改動的產品，均會失去保養效力。若產品產生問題，請到指定售後單位獲得售後服務。
• 任何邊緣切割位、不平滑的表面、金屬零件、配件或包裝均有可能因意外而引致流血或受傷，請務必小心使用。 不可將本產品置於口中
• 請勿在高溫或濕度高的地方（如浴室）使用本產品，請在較少塵土的位置使用本產品，不得暴露在諸如日照、火烤或類似的過熱環境中。
• 請勿將異物或液體放進產品，這可能會損壞產品。
• 請盡量避免本產品跌落、碰撞或被過分加壓，請盡量輕放本產品。
• 不可將產品放在有強烈磁場或是電場的環境，否則可能導致產品發生故障。
• 請勿於危險的環境中使用。
• 本產品棄置在明火中可能會引起爆炸。
• 請勿在喉部使用，以免刺激甲狀腺
• 請勿在潰瘍、傷口和感染的部位使用。請勿用于身體內部（口、鼻等
• 如懷孕，體內有心臟起搏器，有心臟病史或其他疾病，請勿使用。

兒童
不要讓兒童接觸。不要讓兒童玩本產品或其配件。這可能會導致傷害到自己或他人，或者意外地損壞產品。產品或其附件所包含的若干小部件可能會脫落，從而導致兒童窒息的危險。

正確棄置電子用品
如在本產品的電氣和電子設備上標有這個符號，則表示該設備不應被視為一般家居(居家)垃圾處理。相反，該設備應交到適當的收集點作循環回收處理。通過正確的棄置，您保護了環境和人們的健康，防止了因棄置不當而產生的負面效果。關於本產的回收方法，請聯繫您當地的市政辦事處、環保局、家居(居家)垃圾處理中心、回收場或您購買本產品的店鋪，取得適當的回收處理方式建議。

電池
建議您在最初兩次使用時把電池完全用完再充電，以確保最佳性能。

可充電電池能夠充電、放電超過100次，但最終電池會達到壽命極限這不屬本產品的缺陷，而是每日正常使用的結果。當電池續航時間明顯縮短，可能表示電池已經達到壽命極限。請聯繫Lifetrons授權的代理，切勿自行維修、改裝或安裝本機。

保固及支持服務
本產品提供十二個月保固。若在保固期內，本產品在正常使用和服務情況下因設計、材料或工藝缺陷而出現操作問題而需要保固服務，我們將根據以下的條款決定本產品需要進行維修或更換:
1. 請出示當日購買的發票或收據，以及有問題的產品。
2. Lifetrons不會就任何類型數據的損失負責，也不會像您補償任何這些損失。
3. 要保修本產品，必須出示由Lifetrons授權的經銷商為原購買者發出列有購買日期的原購買證明。如果在購買本產品後，保修卡(單)被撤換或修改，Lifetrons保留拒絕保修的權利。
4. 對於因使用非Lifetrons的原廠配件或周邊裝置而導致的產品問題，本公司不會提供保修。對於因使用不當、濫用、疏忽或意外損壞所造成的破損，本公司均不會提供保修。
5. 保修範圍不包括由任何非授權人員改裝，修理或拆卸造成的故障。
6. 任何缺陷的設備或部件將成為廠商的財產。

查詢更多資料
您可到我們的網站**www.lifetrons.com**在線登記您的 Lifetrons產品

請訪問我們的網站**www.lifetrons.com**或發電郵到 **cs@lifetrons.com** 與我們的客戶服務中心聯繫，以瞭解更多有關我們的新產品和特價優惠。

本使用手冊原以英文編寫，並在隨後翻譯至其他語言。翻譯語言的準確性不能保證。若英文版本與其他語言版本存在任何歧義，概以英文版為准。

產品規格由Lifetrons Switzerland AG和Lifetrons International Limited自行決定及處理，並且無須事先通知下進行修訂。任何設備或配件未列入"產品包裝內含物品"，僅供相容性參考用，並不包含於產品中。產品圖片僅供參考，顏色可能與產品實物有所區別。

「Lifetrons」為Lifetrons Switzerland AG 或 Lifetrons International Limited 所有之商標。於此列出之所有品牌與產品名稱，為其個別所有人之商標或已註冊商標，並特此聲明。其他提及商標所有人非為產品製造商，並不對本產品負責。©版權所有2016年Lifetrons Switzerland AG 和 Lifetrons International Limited 。保留所有權利

日本語 安全上のご注意

安全上のご注意
本製品を正しくかつ安全にお使いいただくため、このガイドに記載されている注意事項や使い方をお守りください。
• この製品は顔専用です。
• 使用中に異常、アレルギー反応、不快感があれば直ちに製品の使用を止めてください。
• この製品はスキンケア製品で医療用に使用できません。何らかの治療を受けている間は使用前に医師に相談してください。
• この製品はシリコン、金属その他異物をインプラントしてある身体の部分とその周辺には使用できません。
• 目に直接当てないでください。
• フェイスリフト処置後やボトックス注射後、少なくとも6カ月はこの製品を使用しないでください。
• 使用後は製品を完全にきれいにしてください。
• 製品の清掃に液体を使用しないでください。製品表面は常に清潔な乾いた布で拭き取ることを心がけてください。
• 本製品は特別な塗装を施しております。クリーニングには腐食性溶液を使用しないでください。つやが失われ、きれいな表面が失われます。
• 製品の修理、分解、変更は禁止されています。不正な取り扱いは短絡、製品の破損や火災さえ発生させる場合があります。製品を不正に変更した場合メンテナンスと保証サービスは無効になります。製品に問題があれば認定ディーラーでアフターサービスをご請求ください。
• 怪我や損傷を防ぐため、尖った角や、でこぼこした表面、金属部分、アクセサリーやパッケージにご注意ください。また、本製品を口の中に入れないでください。
• 風呂場など高温になる場所や湿気の多い場所などで使用しないでください。また、ほこりの多い場所や、直射日光の当たる場所で使用しないでください。
• 異物や液体を本製品に挿入しないでください。故障の原因となります。
• 製品を落としたり他の物にぶつけたりしないようご注意ください。製品を丁寧に取り扱って損傷、衝突や過度の圧力をお避け下さい。
• 製品を強い磁界や電界のある環境に置かないでください。機能障害が発生する可能性があります。
• 本製品を危険な場所で使用しないでください。
• 爆発の危険性があるので、火の中への投げ入れたりしないでください。
• 内部的に使用しないくて、そして、甲状腺刺激を避けるために喉の中央付近に使用しないでください。
• 皮膚潰瘍、創傷または感染の領域には、使用しないでください。内部的に使用しないでください（すなわちなど、口、鼻、中等）
• 妊娠中、ペースメーカー、心臓疾患の病歴や他の病状を持っている場合、これを使用しないでください。

幼児
本製品は幼児の手が届かないところに保管し、本製品やアクセサリーで遊ばせないようにしてください。本人や周りの人が怪我をする恐れがある上に、誤って本製品を損傷する恐れがあります。本製品及びアクセサリーには、外れて窒息事故につながる恐れのある小さな部品が含まれている可能性があります。

電化製品、電子製品の破棄方法について
本製品を一般ゴミなどと一緒に廃棄せず、リサイクル回収場所に正しく廃棄してください。正しく破棄することで環境及び人体への悪影響を防ぐことができます。製品の再利用については使用地の当局、環境保護局、家庭ごみ回収サービスや製品お買い求めのお店におたずねの上適切な再利用方法について情報を得てください。

バッテリー
性能を最大に発揮するために最初の充電を使い切り、さらに最低２回充電してからお使いください。

再充電性電池は、100回以上に充放電することができます。しかし、それは最終的に、悪くなってーこれは、欠陥ではなく、通常の日常の使用に対応します。作動または待機時間が著しく短くなる場合には、電池が寿命の終わりに到達したという意味です。認可ライフトロンスの担当者に連絡せずに、修理、変更、またはインストールをしないでください。

製品保証
本製品をお買い上げ頂いてから１２ヶ月以内に、本製品またはその一部に、製造不良や材質の欠陥による不具合が発見された場合、以下の条件で、無料で修理あるいは同じ製品とお取り替え致します。:
1. ご購入日の日付入りのオリジナルの請求書かレシートが不具合製品と共に提示されること。
2. Lifetronsはいかなる情報の損失にも責任は負わず、それに対する一切の補償もしません。
3. 本保證は修理または交換を希望する製品と共に、Lifetrons正規代理店が発行した日付入りのオリジナルのレシートが提示された場合のみ有効となります。レシートに日付が入っていなかったり、改ざんされたりした場合、本保證は適用されません。
4. 本製品用に作られたLifetronsブランドのオリジナルアクセサリー以外のアクセサリーや周辺機器を使用したことに起因する製品の不具合は本保證の対象にはなりません。また、誤用、亂用、不注意や事故による損傷に起因する故障も本保證の対象にはなりません。
5. メーカーにより認定を受けた者以外の者が改造、修理、分解したことによる製品の不具合は本保證の対象となりません。
6. 交換された不具合製品または部品はメーカーの所有物となります。

その他の情報
お買い上げの製品をこちらのサイト**www.lifetrons.com** で登録して下さい。

新製品や特別価格についての情報は当社のウェブサイト **www.lifetrons.com** をご覧頂くか、カスタマーサービス **cs@lifetrons.com** までお問い合わせください。

本取扱説明書は、オリジナルの英語版を翻訳したものです。翻訳の正確性や忠実製を保障しません。記述が不明瞭な場合は、翻訳ではなく、本取扱説明書の英語版が適用されます。

製品仕様はLifetrons Switzerland AGおよびLifetrons International Limitedの裁量により予告無く変更されることがあります。"同封内容"に記載されていない機器またはアクセサリーは、互換性について言及しているだけであり、同封されていません。製品写真は参考を目的としてのみ掲載されており、実際の製品と色が異なる場合があります。

「Lifetrons」は、Lifetrons Switzerland AGまたはLifetrons International Limited所有の商標もしくは登録商標です。本書に挙げられているその他のブランド名、商品名は、それぞれ該当の商標もしくは登録商標の権利所持者が保有するものであり、本書をご覧になるにあたっては、それを認識、了解されたものとします。©Copyright 2016 by Lifetrons Switzerland AG and Lifetrons International Limited。著作権所有。

韓國語 안전 주의사항

안전 주의사항
귀하의 안전과 제품의 오작동을 예방하기 위해서, 본 설명서 상의 사용지침을 꼭 따라주시기 바랍니다.
• 이 제품은 안면 사용에만 의도되었습니다.
• 사용 중 비정상적인 상황, 알레르기 반응이나 불편함이 발생되면 제품 사용을 즉시 중단하세요.
• 이 제품은 피부 관리 장치이며 의료 목적이 아닙니다. 의료치료를 받고있는 사용자는 사용 전에 의사와 상의하십시오.
• 이 제품은 박혀진 실리카겔, 금속이나 기타의 이물이 있는 신체 부위와 이러한 물체 주위의 피부에 사용에 적합지 않습니다.
• 눈동자에 직접 사용하지 마십시오.
• 주름살 제거를 했거나 보톡스 주사를 받은 적이 있는 사용자는, 이 제품을 사용하기 전에 최소한 6개월을 기다려주십시오.
• 사용 후 제품을 철저히 세정하세요.
• 제품을 세정하는 데 어떤 종류의 액체도 사용해서는 안됩니다. 제품의 표면을 깨끗한 마른 헝겊으로만 닦아야한다는 것을 기억하세요.
• 이 제품은 굽고, 세척된 미려한 래커외관을 지니므로 부식성 용액을 사용하지 마십시오. 이로 인해 환하고 청결한 외관이 손상될 수 있습니다.
• 이 제품을 수리, 제거 또는 변경하는 것은 엄격히 금지됩니다. 올바르지 못한 취급은 단락, 제품 손상과 화재까지 발생시킬 수 있습니다. 제품에 승인되지 않은 변경이 가해지면 보전 및 무상수리 서비스가 무효화됩니다. 제품에 문제가 생기면 공인 딜러에게 연락하여 판매 후 서비스를 받으세요.
• 귀하의 안전과 부상 예방을 위해, 모서리, 불균등한 표면, 금속 부위, 액세서리와 포장지 등을 조심해서 취급하십시오. 이 제품을 절대 입에 대지 마십시오.
• 본 제품을 고온 또는 습기가 많은 장소(예: 욕실 등)에서 사용하지 마십시오. 최적의 상태를 유지하기 위해서, 먼지가 많은 곳, 직사광선에 노출된 곳에서는 본제품의 사용을 피하는 것이 좋습니다.
• 제품에 외부의 물질이나 용액을 삽입하지 마십시오. 제품에 손상을 줄 수 있습니다.
• 제품을 떨어뜨리거나 다른 물체와 부딪치는 것을 피해주세요. 제품을 잘 관리하여 손상, 충돌 및 과도한 압력을 피해주세요.
• 제품을 강한 자기장환경 내에 두지마십시오. 제품이 고장날 수 있습니다.

• 제품이 불에 노출되면, 폭발의 위험이 있습니다.
• 내부적으로 사용하거나 갑상선에 대한 자극을 피하기 위해 목 중심 근처에 사용하는 것을 피해주십시오.
• 이 기기를 열린 종창, 상처나 감염 부위에 사용하지 마십시오. 절대로 내부적으로 사용하지 마십시오 (즉 입안, 코 등) "
• 임신 중이거나, 페이스메이커를 착용하거나, 심장병 병력이 있는 경우 기기를 사용하지 마십시오.

어린이
아이들의 손이 닿지 않는 곳에 보관하십시오. 아이들이 본 제품이나 액세서리 등을 가지고 놀지 않도록 주의하십시오. 아이들이 다치거나, 다른 사람을 다치게 할 수 있으며, 제품도 파손될 수 있습니다. 본 제품과 액세서리는 작은 부품들을 포함하고 있으며, 제품과 분리될 수 있기 때문에, 이로 인한 질식사고의 위험이 있습니다.

전기`전자기기의 폐기 방법
본 표시는 본 제품 및 함께 포함된 모든 전기`전자기기가, 일반 가정용 폐기물로 취급되어서는 안 된다는 것을 명시합니다. 대신에 전자제품을 재활용하는 적합한 수거장소에서 처리되도록 합니다. 본 제품을 적절한 방식으로 폐기함으로써, 귀하는 환경과 인류의 건강에 대한 부정적인 결과를 예방할 수 있습니다. 이 제품을 재활용하려면, 동사무소, 환경보호청, 가정 쓰레기 폐기 서비스나 제품을 구입한 곳에 연락하여 적절한 재활용 방법을 문의하세요.

배터리
최상의 성능을 발휘하기 위해서는 초기 충전 량을 완전히 소모한 뒤에 최소한 2번 정도 더 충전한 뒤에 사용하실 것을 권장합니다.

충전용 배터리는 수백회 충전 및 방전될 수 있습니다. 그러나, 배터리는 결국 마모됩니다-이는 불량이 아니며 정상적인 일상 사용에 따른 것입니다. 조작시간이나 대기 시간이 확연히 짧아지면 배터리의 수명이 다한 것이라는 징후일 수 있습니다. 인증된 Lifetrons 대리점에 연락하지 않고 기기를 수리, 변경 또는 설치하지 마십시오.

제한 보증서비스
제품 구매일로부터 12개월 이내에, 제작 불량이나 부품재료들의 결함으로 인해, 제품이나 부품에 문제가 있다는 것으로 인정될 경우, 당사는 아래와 같은 조건 하에서, 수리 공임 비용이나 부품 비용을 면제하고, 수리 또는 동일 제품으로 교환해 드립니다.
1. 구매 일이 명시된 원본 송장이나 판매영수증이 해당 하자 제품과 함께 제시되어야 합니다.
2. Lifetrons는 어떠한 형태의 정보 손실이나 상실에 대해서도 책임을 지지 않으며, 그러한 손실이나 상실에 대해서는 어떠한 배상도 하지 않습니다.
3. 제한 보증서비스는 해당 제품에 대한 Lifetrons 사의 인증 딜러(정품 판매처)가 발급한, 구매 일시가 명시된 원본 구매 증명서가 수리 또는 교환될 해당 하자 제품과 함께 제시될 경우에만 유효합니다. 당사는 이 정보가 원래 딜러로부터 제품을 구매한 이후에 제거되었거나 변경된 경우, 해당 제품에 대한 보증 서비스를 거부할 권리를 보유합니다.
4. 본 제품과 함께 사용하도록 제작된 Lifetrons 브랜드의 오리지널 액세서리가 아닌, 다른 액세서리나 주변기기의 사용으로 인해 초래된 제품의 문제에 대해서는 제품보증 서비스를 제공하지 않습니다. 제품의 오용(misuse), 남용(abuse), 태만(neglect) 또는 사고로 인한 파손에 대해서도 제품보증 서비스를 제공하지 않습니다.
5. 제조사로부터 인증받지 못한 자를 통해서, 제품을 개조, 수리, 분해함으로써 발생한 제품의 이상에 대해서는 제품보증 서비스를 제공하지 않습니다.
6. 모든 하자 물품 또는 부품의 소유권은 제조사에 귀속됩니다.

추가 정보
귀하의 Lifetrons 제품을**www.lifetrons.com**사이트에서 온라인 등록하세요.

저희 웹 사이트 **www.lifetrons.com** 에 방문하시거나 고객 서비스 센터 **cs@lifetrons.com** 에 연락하시어 새 제품과 특가 프로모션 정보를 확인하세요..

이 사용 설명서의 원본은 본래 영어로 작성되었으며, 이를 차후에 다른 언어로 번역하습니다. 이로 인해, 번역본 설명서에 대한 신뢰성은 보장할 수 없습니다. 영어 원본과 번역본이 상충하는 문제가 발생할 경우, 영어 원본이 항상 우선권을 갖습니다.

제품의 사양은 Lifetrons Switzerland AG와 Lifetrons International Limited에 의한 단독의 결정 및 재량으로 선 공지 없이 변경될 수 있습니다. "구성품" 하에 등재되지 않은 기기나 악세서리는 호환성에 대한 참고일 뿐이며 포함되지 않습니다. 제품 이미지는 참고용으로만 제시된 것이며 색상은 실제 제품과 다를 수 있습니다.

'Lifetrons'' 는 Lifetrons Switzerland AG 나Lifetrons International Limited 의 상표 또는 등록상표입니다.여기에 기재된 기타 모든 브랜드와 제품들은 해당 보유자들이 소유한 상표 또는 등록상표이며 또한 그렇게 인식되고 확인됩니다. ©Copyright 2016 by Lifetrons Switzerland AG and Lifetrons International Limited. 저작권에 대한 모든 권리는 법의 보호를 받습니다.